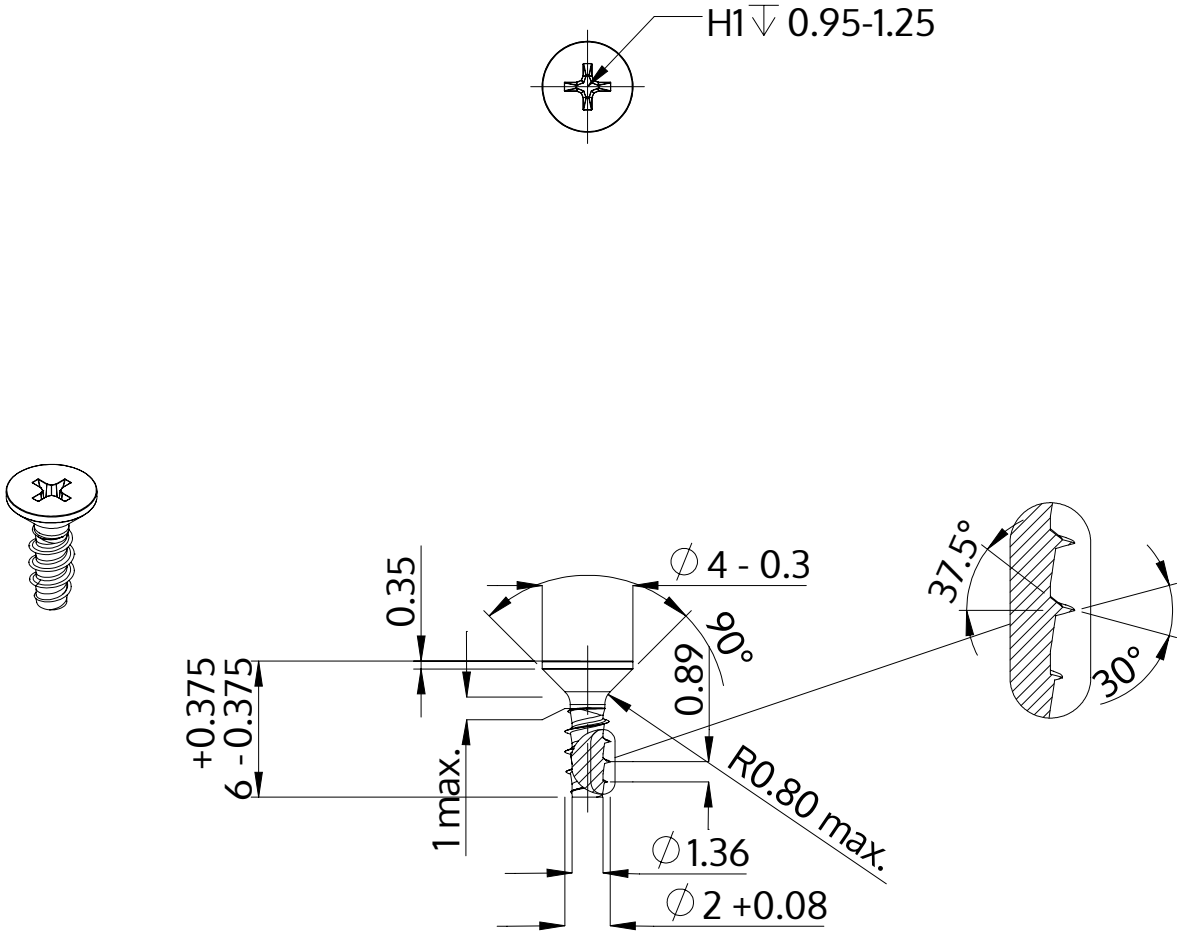

Descrição	STP33 2.0x6.0 - H1
Material	inox A2
Superfície	Decapado e passivado
Peso	0.131 kg / 1000 peças

SCREWERK	**STP330200060E**	
Desenho Métrico A4	Escala None:1	2024-04