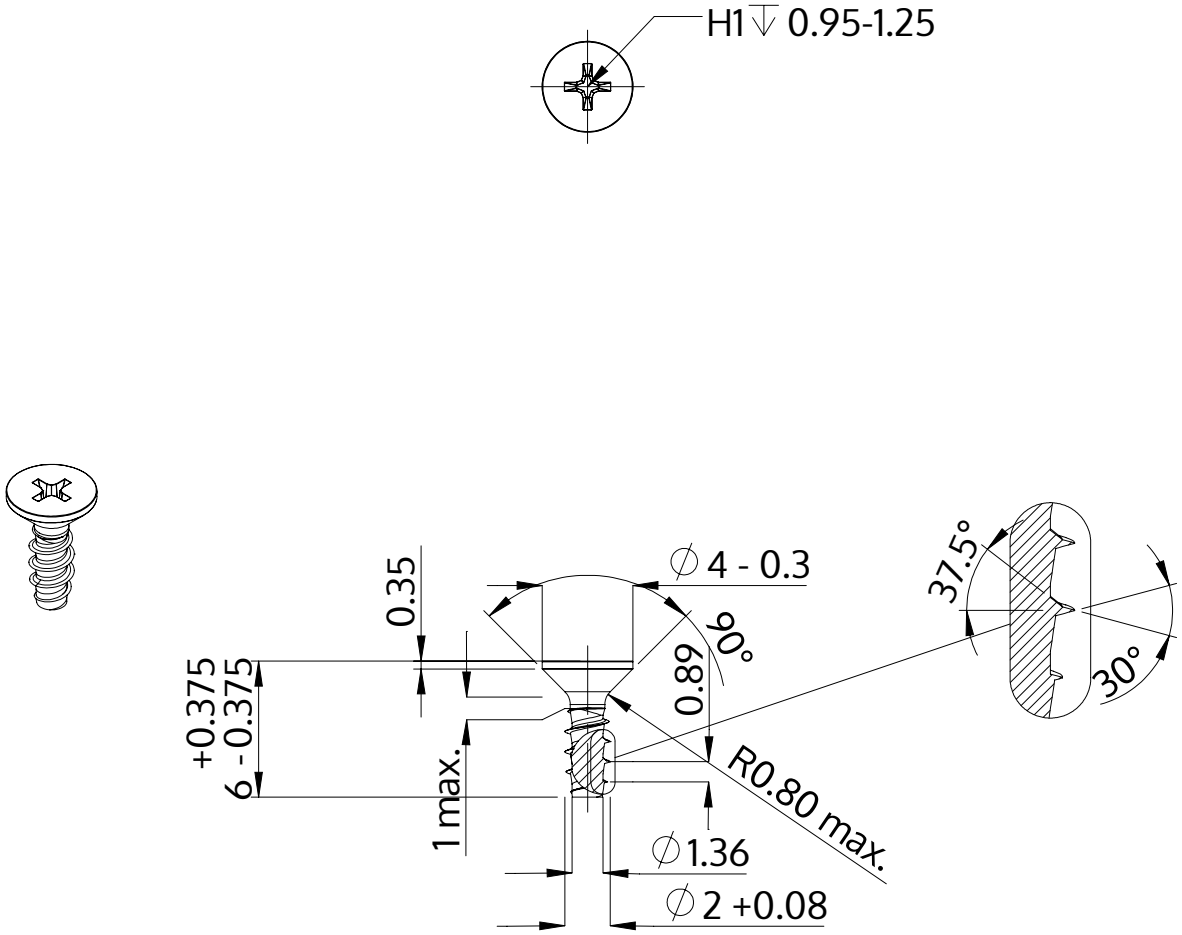

Beschreibung	STP33 2.0x6.0 - H1
Werkstoff	Edelstahl A2
Oberfläche	blank, gebeizt und passiviert
Gewicht	0.131 kg / 1000 Stück

SCREWERK	**STP330200060E**	
Metrische Zeichnung A4	Skalierung 3:1	2024-10