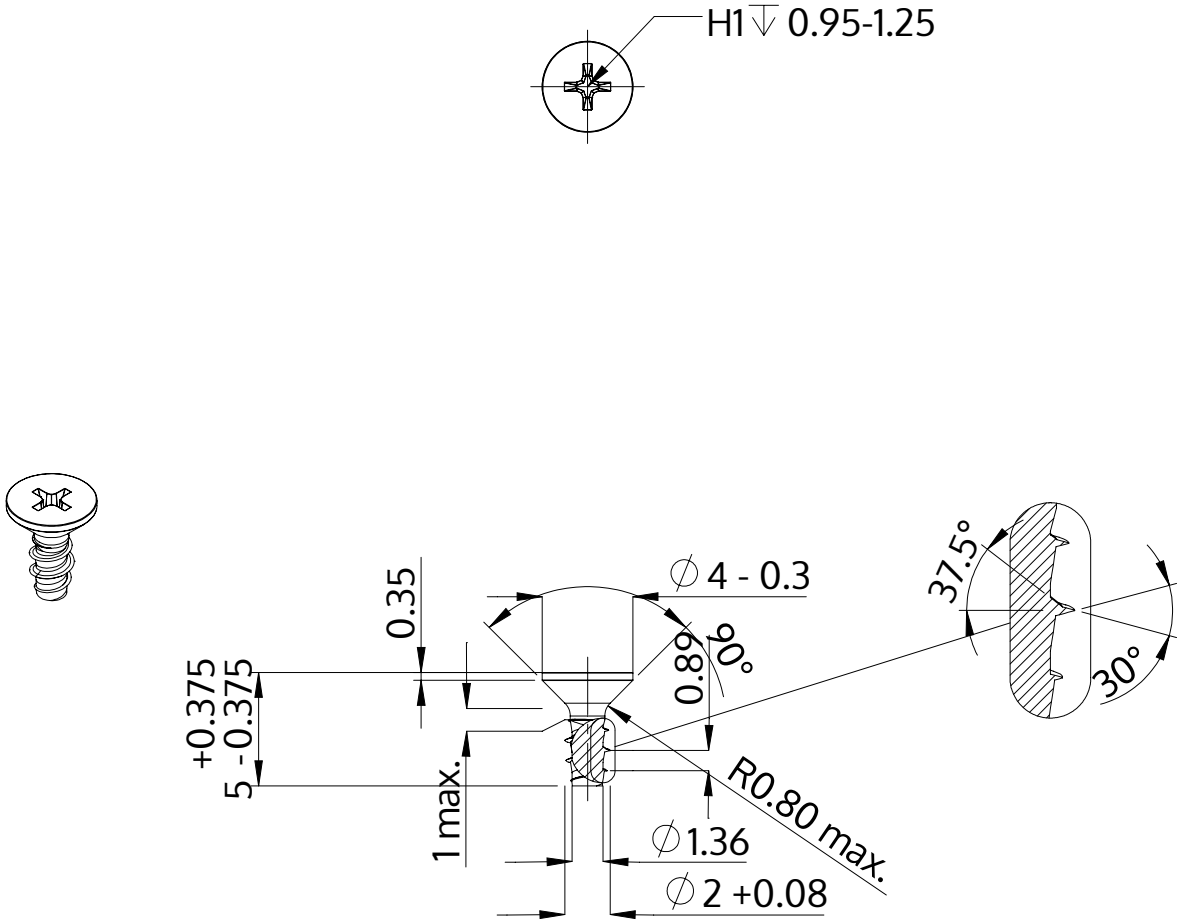

Описание	STP33 2.0x5.0 - H1
Материал	неръждаема стомана A2
Повърхност	гланциран, полиран, пасиваран
Тегло	0.115 kg / 1000 Бройка

SCREWERK	**STP330200050E**	
Метричен дизайн A4	Мащаб 3:1	2024-10