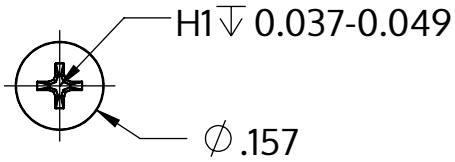


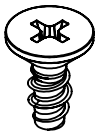

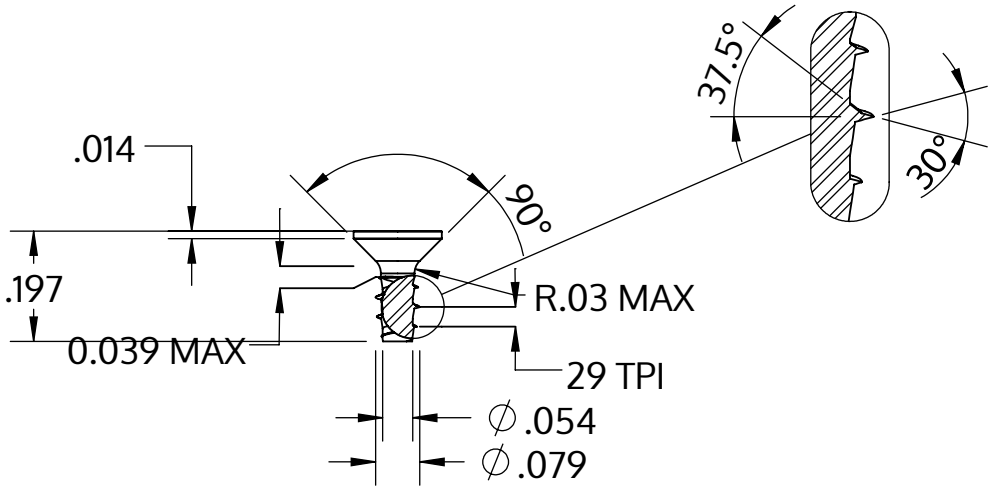


| | |
|---|---|
| Metric size | M2 x 0.89 mm |
| US size (converted) | #1.5-29 |
| | Tolerances [inch] |
| Length | +/- 0.014 |
| Head diameter | +0 / -0.011 |
| Head height | |
| Thread diameter | +0.003 / -0 |

| | |
|---|---|
| Beschreibung | STP33 2.0x5.0 - H1 |
| Werkstoff | Stahl, vergütet |
| Oberfläche | ZnNi min. 5µm, schwarz passiviert, getempert, versiegelt |
| Gewicht | 0.115 kg / 1000 Stück |

| | | |
|---|---|---|
| SCREWERK | **STP330200050B** | |
| Zoll Zeichnung Größe A | Skalierung 3:1 | 2024-10 |