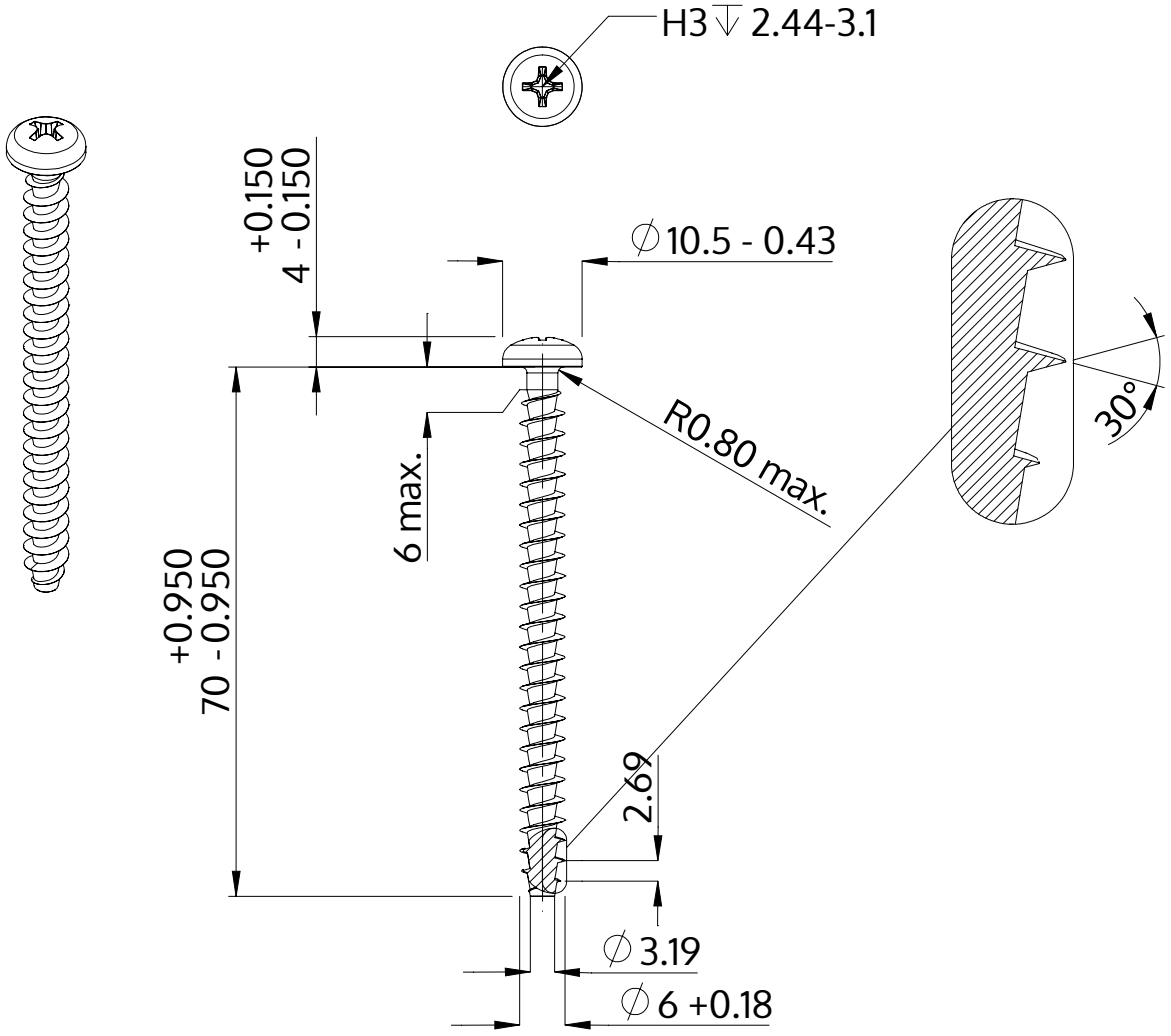

Descrição	STP32A 6.0x70.0 - H3
Material	inox A2
Superfície	Decapado e passivado
Peso	8.985 kg / 1000 peças

SCREWERK	**STP32A0600700E**	
Desenho Métrico A4	Escala 1:1	2024-10