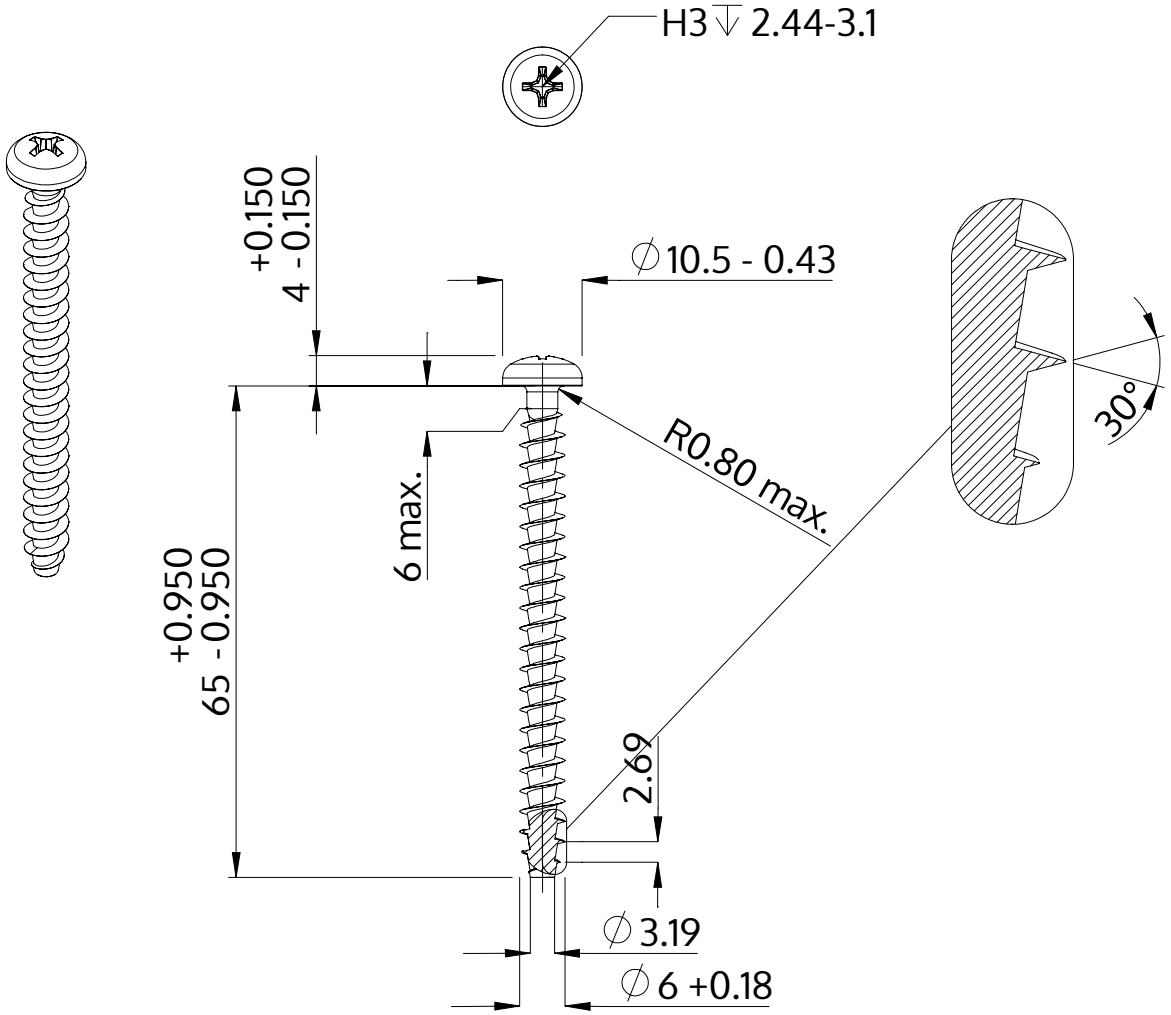

Beskrivning	STP32A 6.0x65.0 - H3
Material	stål, härdat
Yta	förzinkad 5-7 µm, härdad, blå/transparent passiviserad
Vikt	8.474 kg / 1000 styck

SCREWERK	**STP32A0600650S**	
Metrisk skiss A4	Skala 1:1	2024-10