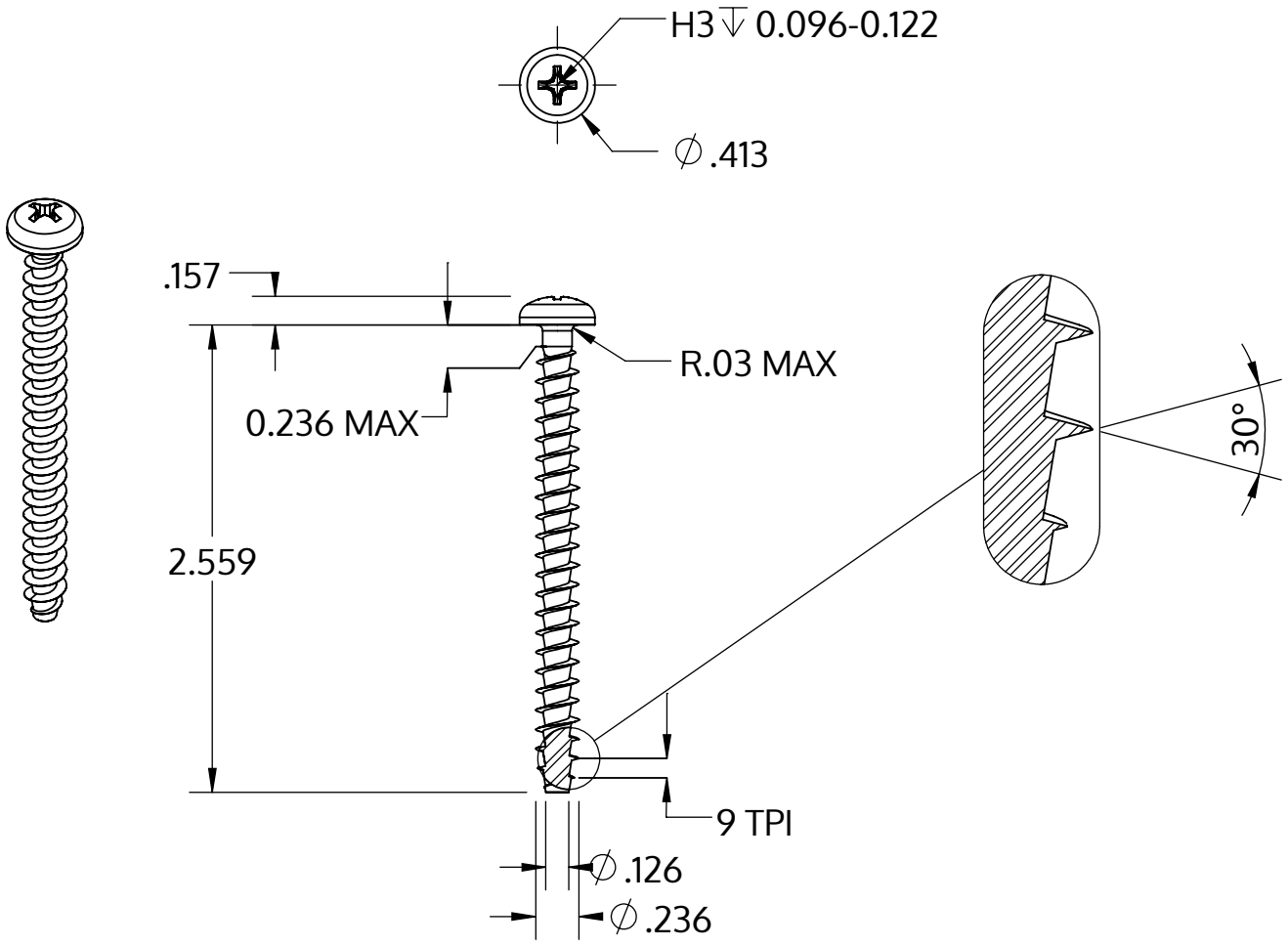


| | |
|---|---|
| Metric size | M6 x 2.69 mm |
| US size (converted) | #0.236-9 |
| | Tolerances [inch] |
| Length | +/- 0.037 |
| Head diameter | +0 / -0.016 |
| Head height | +/- 0.005 |
| Thread diameter | +0.007 / -0 |

| | |
|---|---|
| Descrição | STP32A 6.0x65.0 - H3 |
| Material | aço, endurecido |
| Superfície | zincado 5-7 µm, galvanizado, azul / passivado transparente |
| Peso | 8.474 kg / 1000 peças |

| | | |
|---|---|---|
| SCREWERK | **STP32A0600650S** | |
| _Zoll Zeichnung Größe A | Escala 1:1 | 2024-10 |