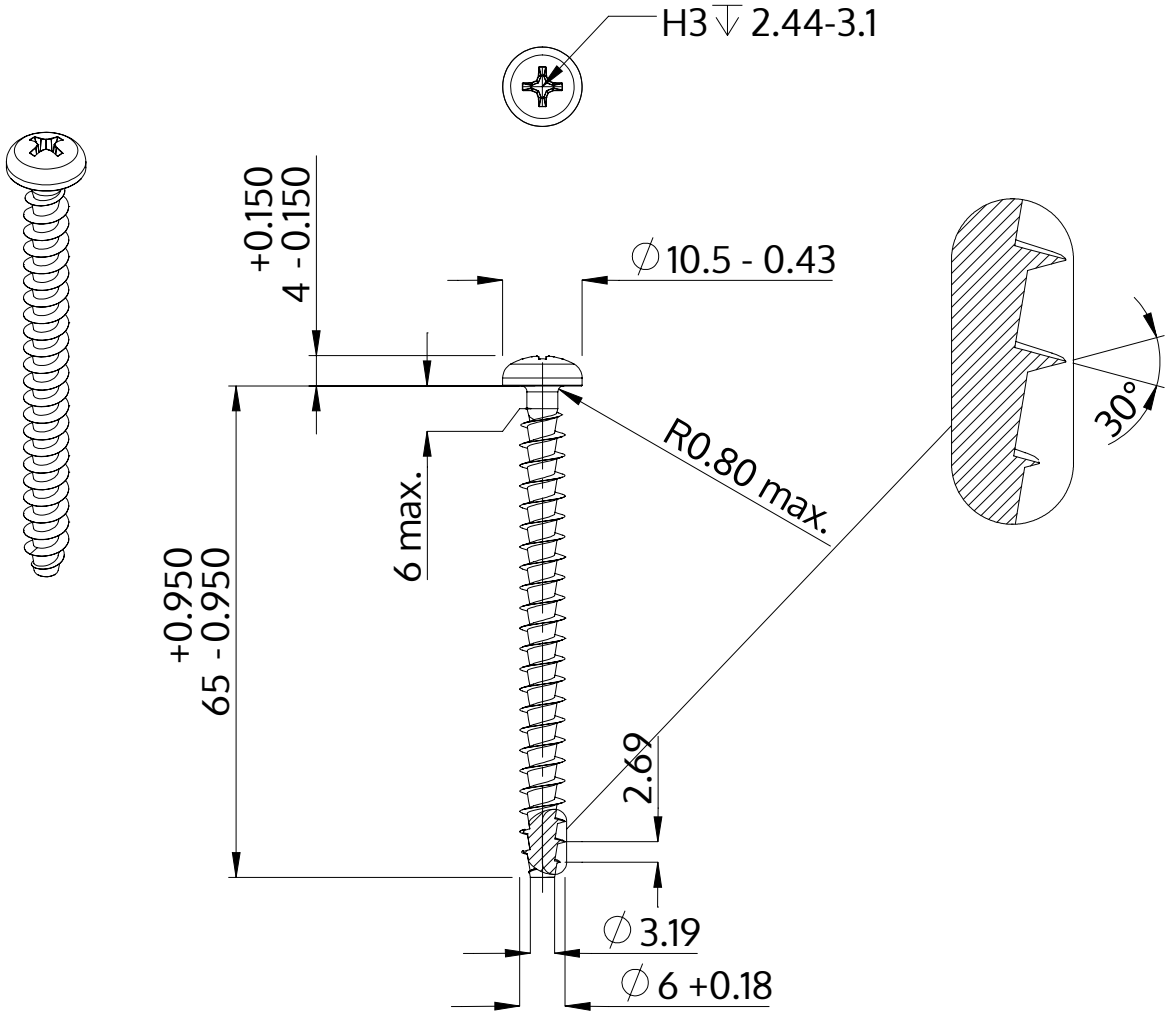

Описание	STP32A 6.0x65.0 - H3
Материал	Нержавеющая сталь A2
Поверхность	Светлый отжиг и пассивация
Вес	8.474 kg / 1000 Штука

SCREWERK	**STP32A0600650E**	
Метрический чертеж A4	Шкала 1:1	2024-10