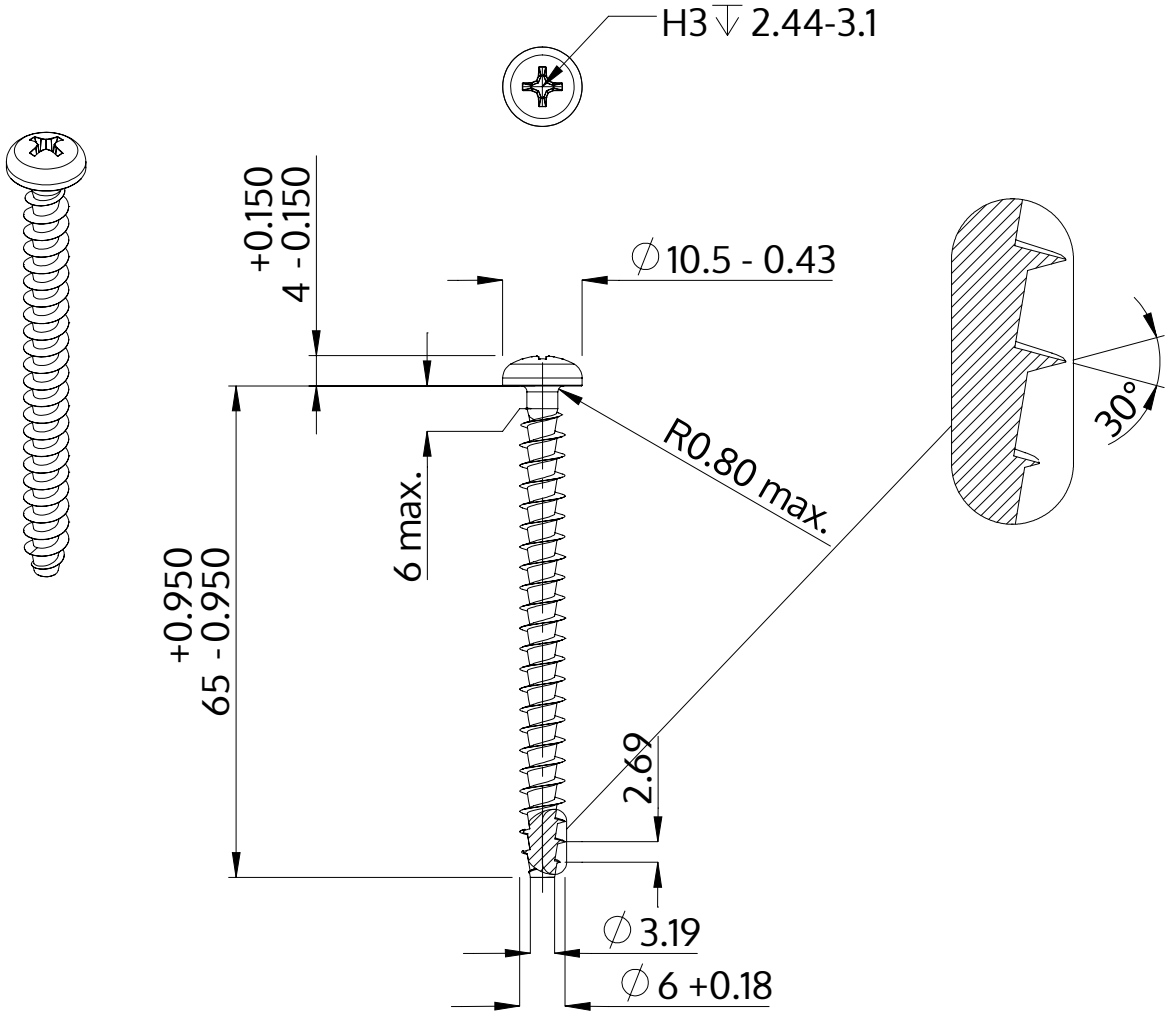

Beschreibung	STP32A 6.0x65.0 - H3
Werkstoff	Edelstahl A2
Oberfläche	blank, gebeizt und passiviert
Gewicht	8.474 kg / 1000 Stück

SCREWERK	**STP32A0600650E**	
Metrische Zeichnung A4	Skalierung 1:1	2024-10