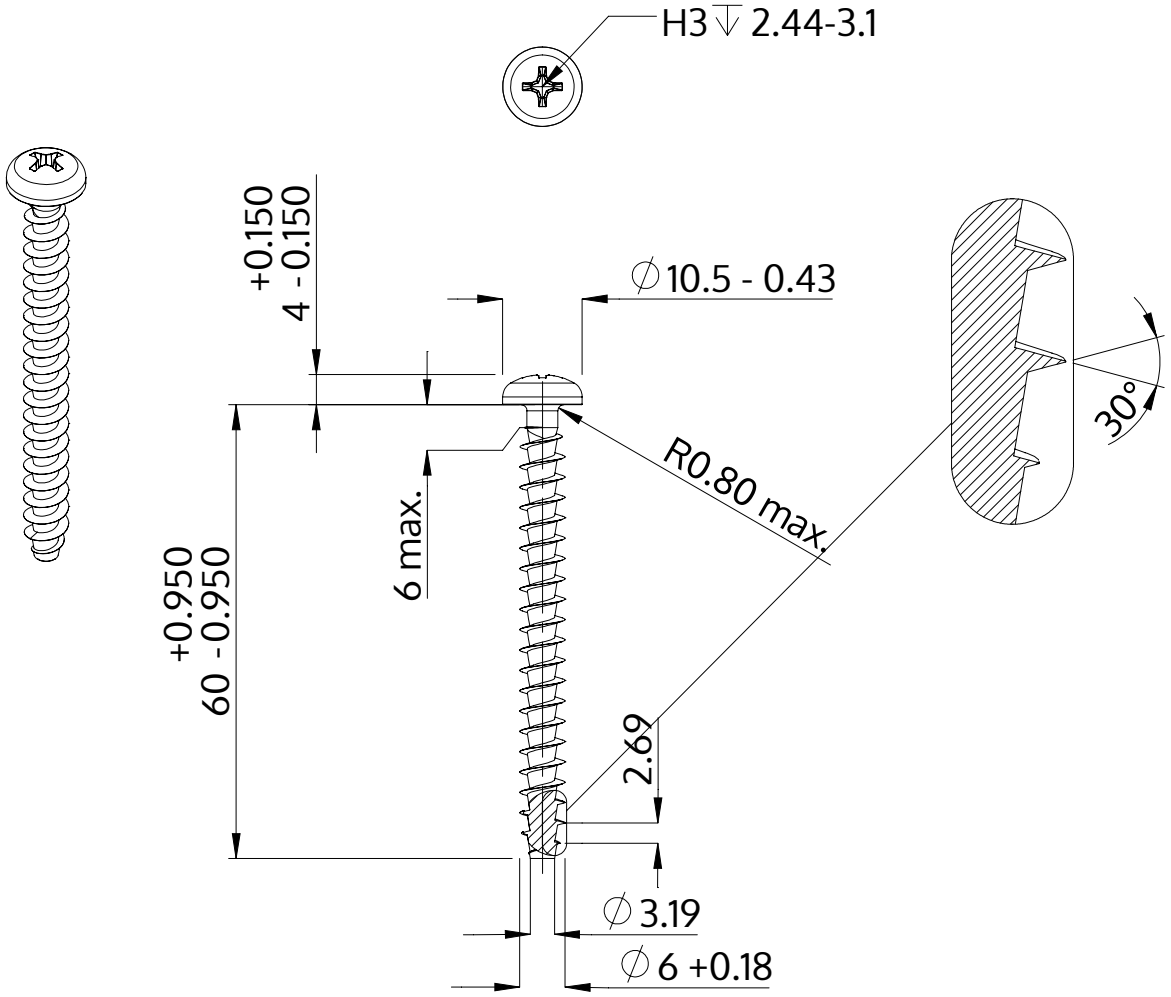

Описание	STP32A 6.0x60.0 - H3
Материал	стомана, закалена
Повърхност	Цинково покритие 5-7 µm,топлинна обработка, синьо / прозрачно пасивиране
Тегло	7.964 kg / 1000 Бройка

SCREWERK	**STP32A0600600S**	
Метричен дизайн A4	Мащаб None:1	2024-04