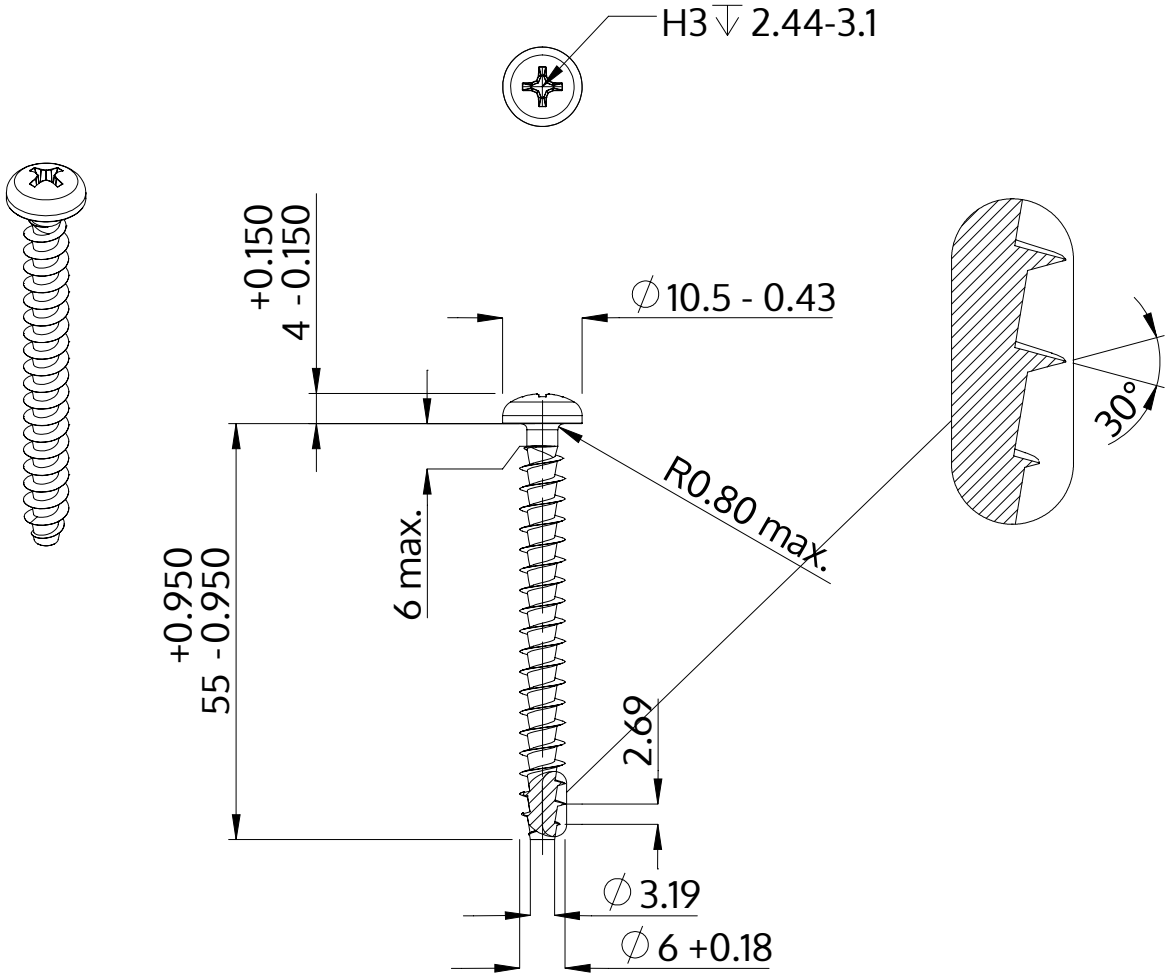

Descriere	STP32A 6.0x55.0 - H3
Material	oţel inoxidabil A2
Exterior	neacoperit, murat și pasivat
Greutate	7.453 kg / 1000 unități

SCREWERK	**STP32A0600550E**	
Desen metric A4	Scalarea 1:1	2024-10