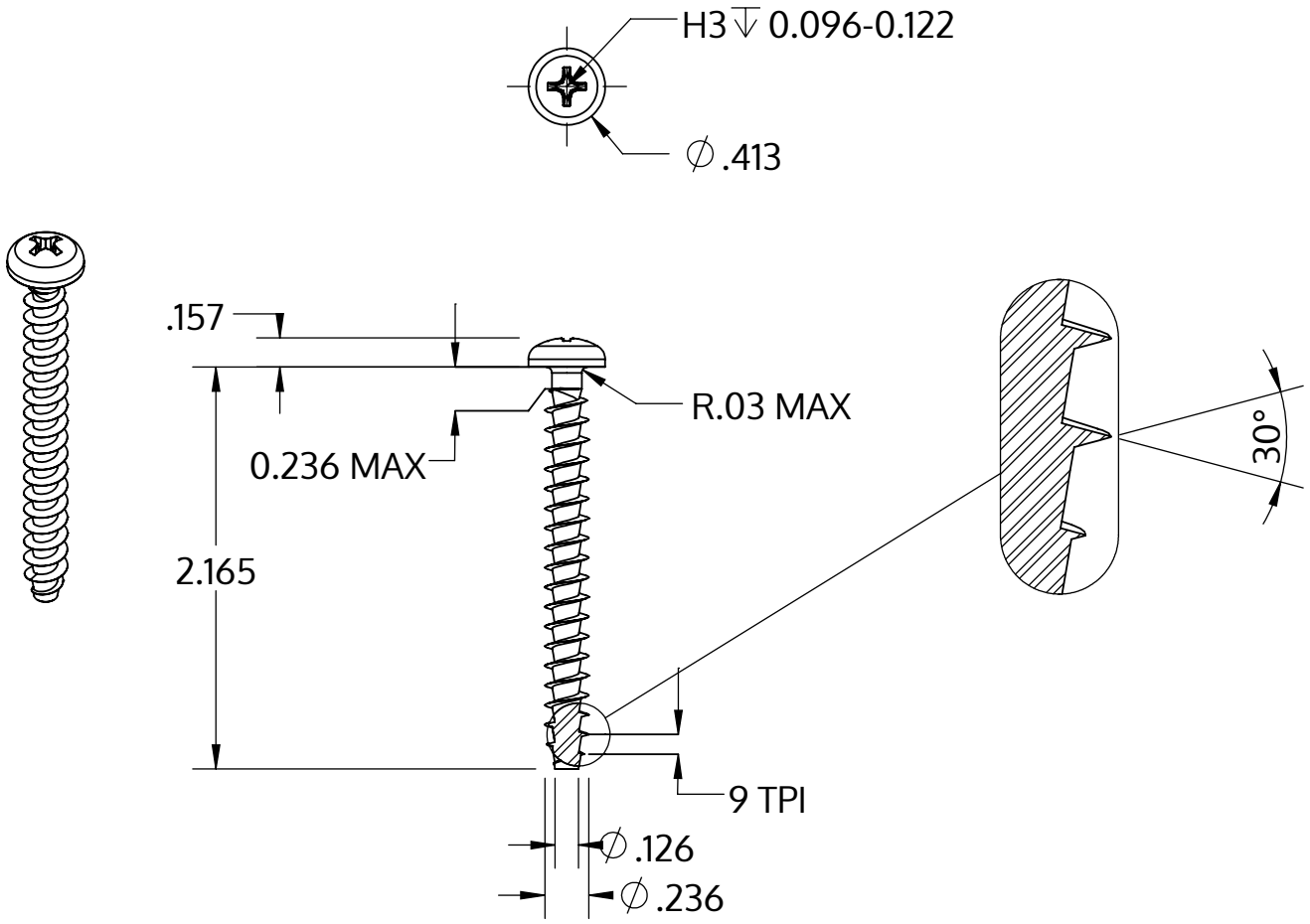

Metric size	M6 x 2.69 mm
US size (converted)	#0.236-9
	Tolerances [inch]
Length	+/- 0.037
Head diameter	+0 / -0.016
Head height	+/- 0.005
Thread diameter	+0.007 / -0

Descripción	STP32A 6.0x55.0 - H3
Material	Acero Inoxidable A2
Superficie	Laminado brillante, barnizado y pasivado
Peso	7.453 kg / 1000 Piezas

SCREWERK	**STP32A0600550E**	
_Zoll Zeichnung Größe A	Escalada 1:1	2024-10