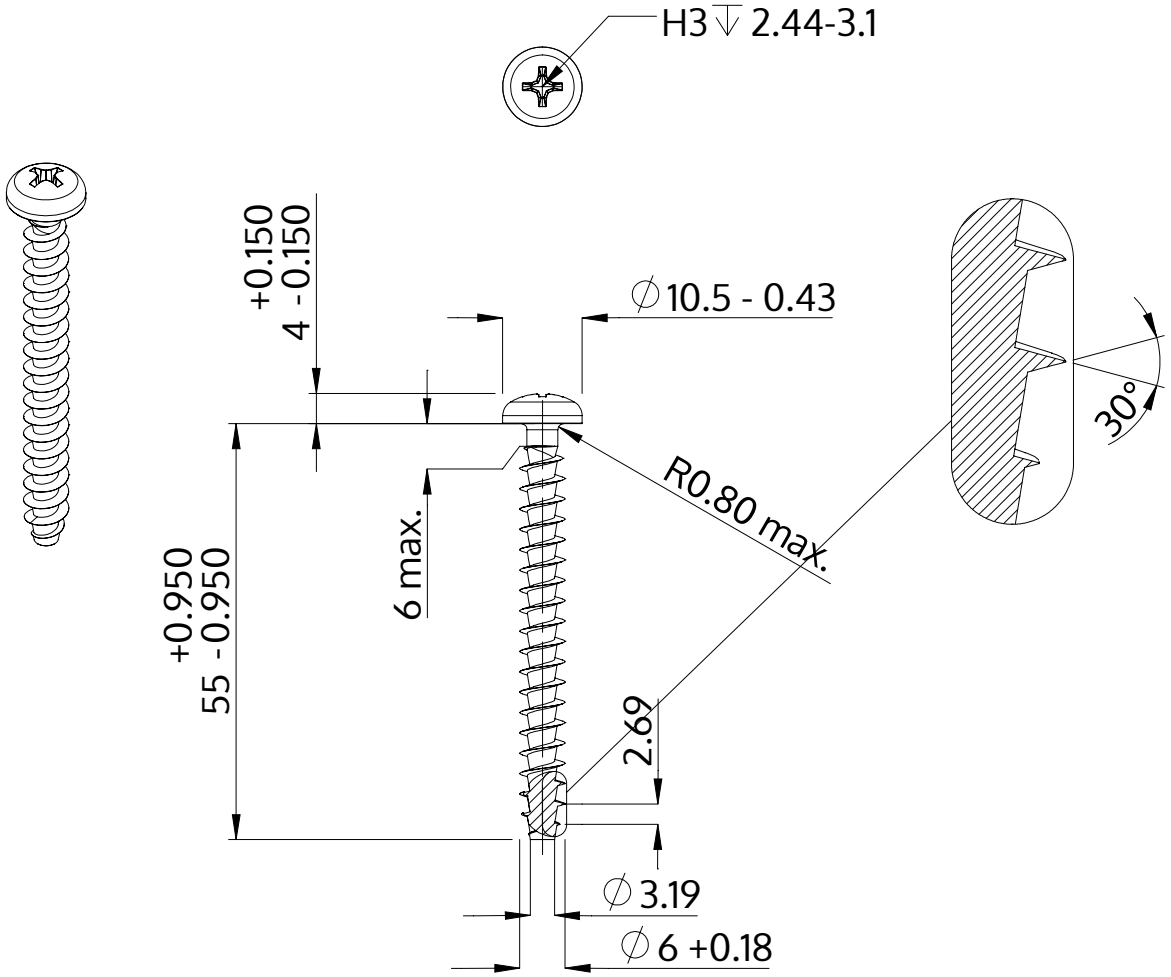

Descripción	STP32A 6.0x55.0 - H3
Material	Acero Inoxidable A2
Superficie	Laminado brillante, barnizado y pasivado
Peso	7.453 kg / 1000 Piezas

SCREWERK	**STP32A0600550E**	
Diseño métrico	Escalada 1:1	2024-10