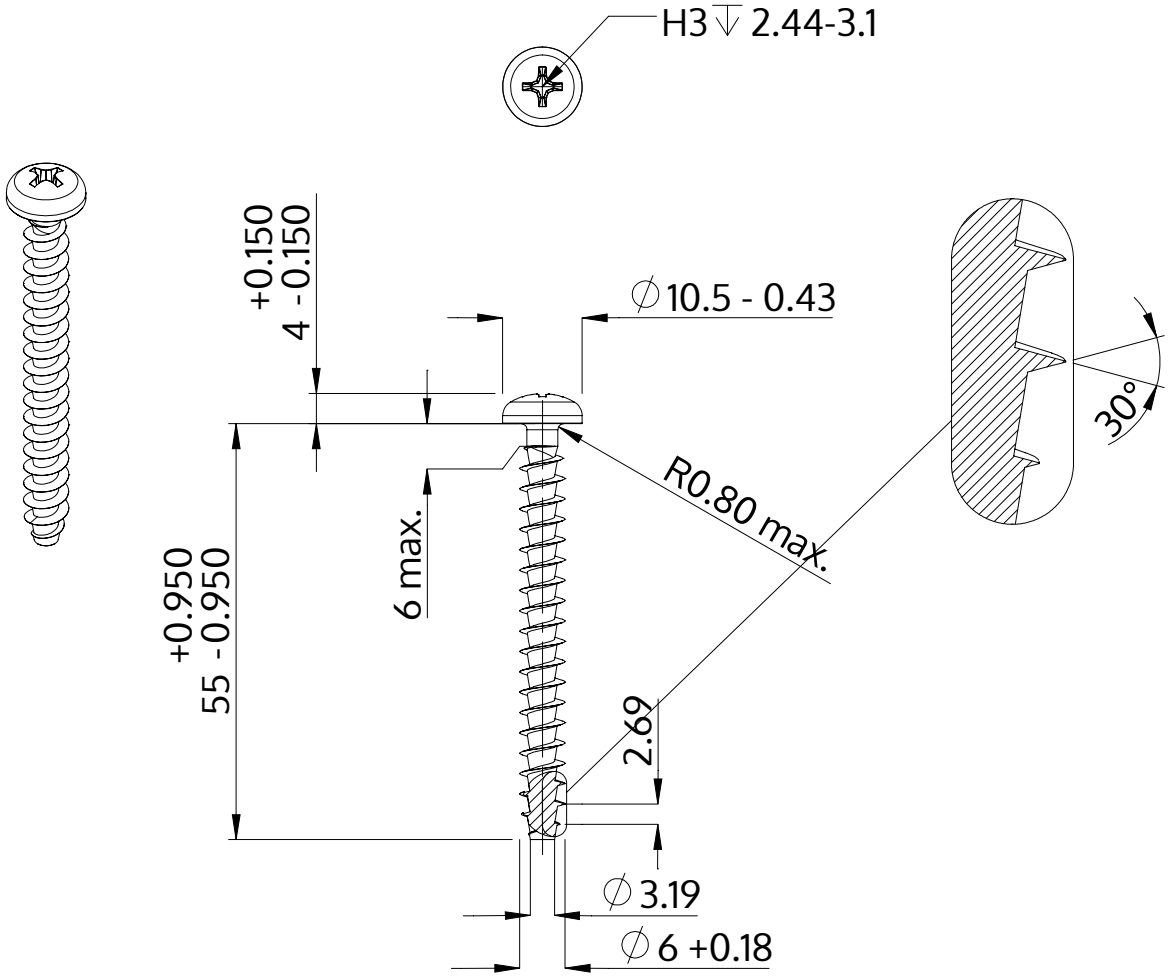

Beskrivelse	STP32A 6.0x55.0 - H3
Materiale	Ædelstål A2
Overflade	blank, bejdset og passiveret
Vægt	7.453 kg / 1000 stykke

SCREWERK	**STP32A0600550E**	
Metrisk tegning A4	Skalering 1:1	2024-10