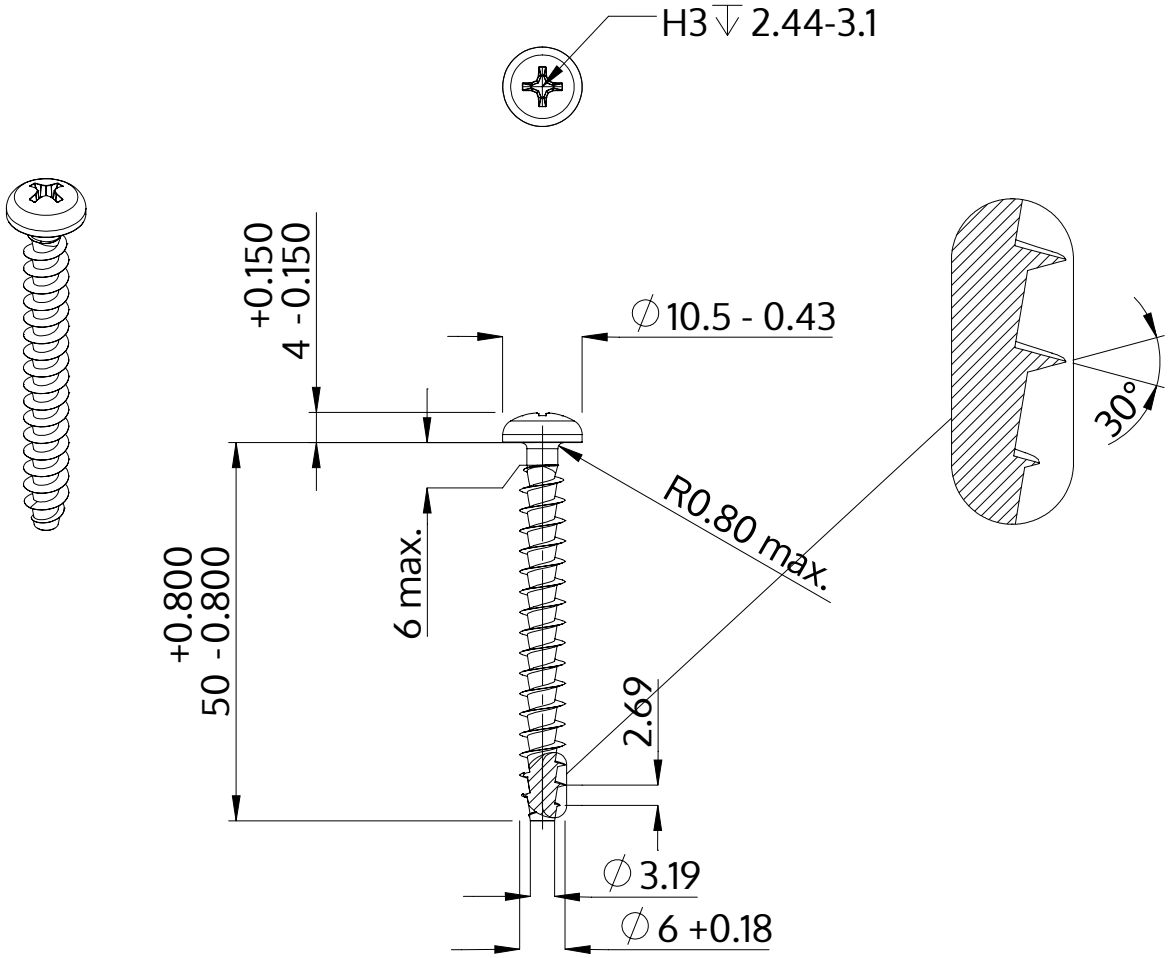

Opis	STP32A 6.0x50.0 - H3
Materiał	Stal, hartowana
Powierzchnia	Ocynkowana 5-7 µm, temperowana, pasywowana na niebiesko
Waga	6.943 kg / 1000 sztuk

SCREWERK	**STP32A0600500S**	
Rysunek metryczny A4	Skala 1:1	2024-10