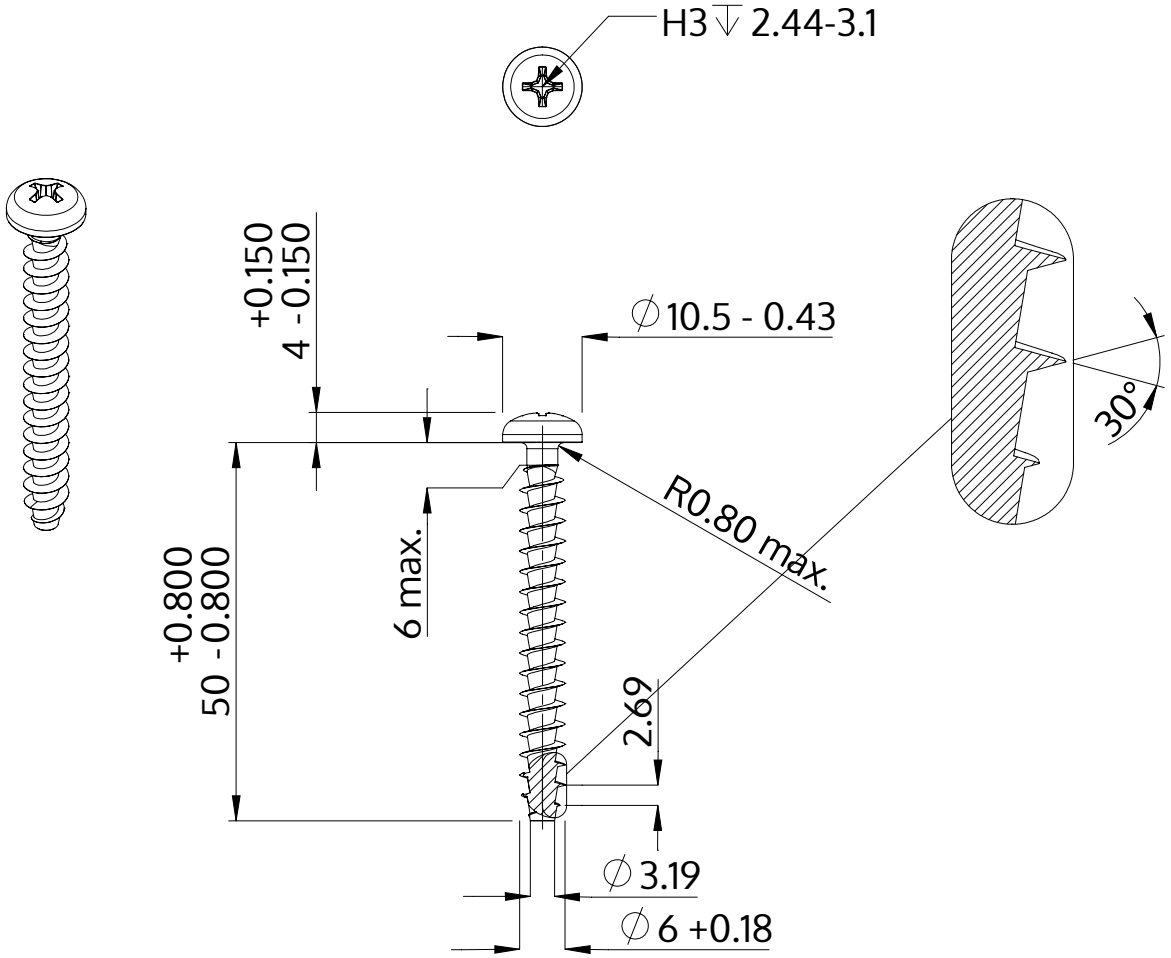

Descriere	STP32A 6.0x50.0 - H3
Material	oţel inoxidabil A2
Exterior	neacoperit, murat și pasivat
Greutate	6.943 kg / 1000 unități

SCREWERK	**STP32A0600500E**	
Desen metric A4	Scalarea 1:1	2024-10