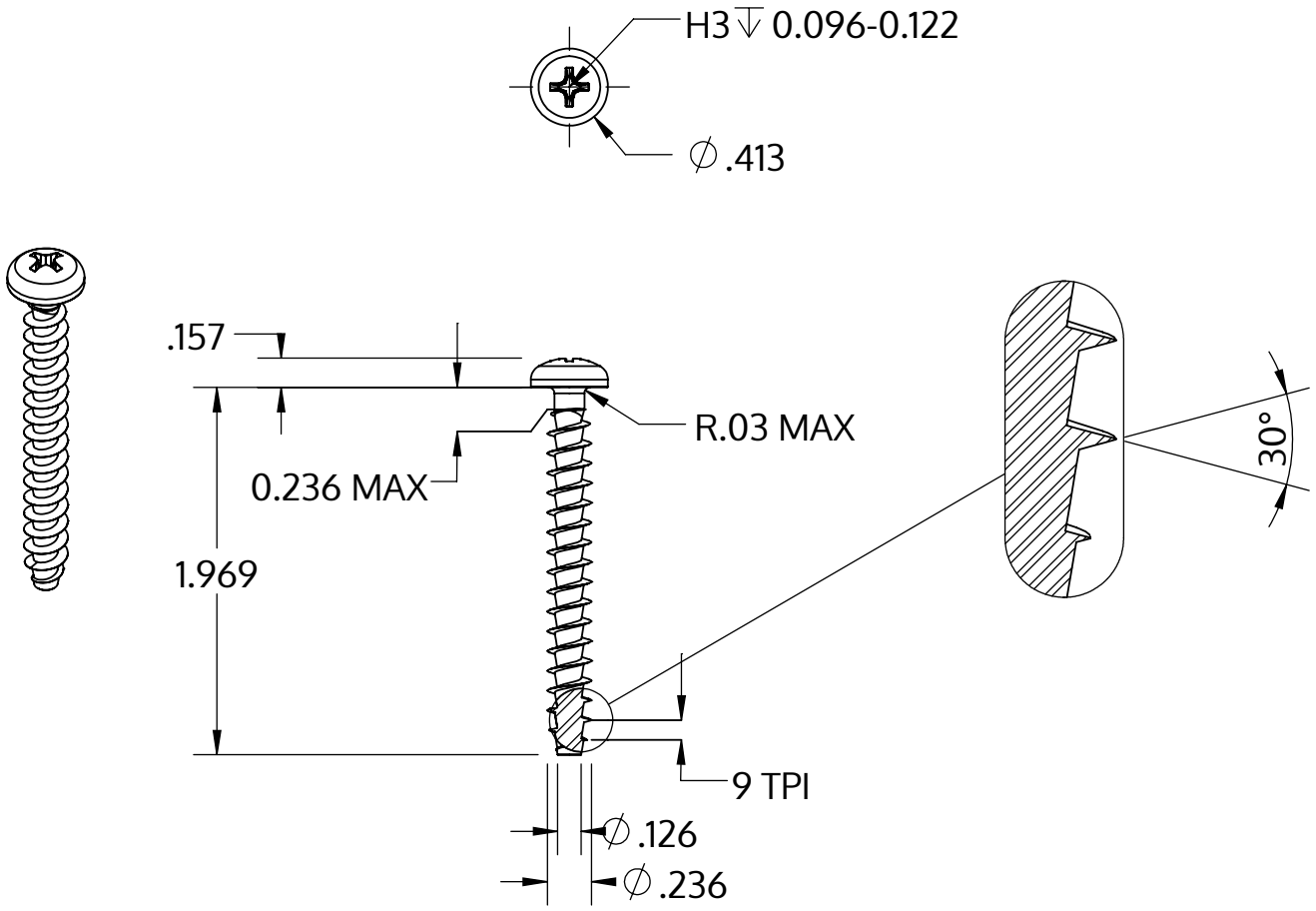

Metric size	M6 x 2.69 mm
US size (converted)	#0.236-9
	Tolerances [inch]
Length	+/- 0.031
Head diameter	+0 / -0.016
Head height	+/- 0.005
Thread diameter	+0.007 / -0

Descriere	STP32A 6.0x50.0 - H3
Material	oţel inoxidabil A2
Exterior	neacoperit, murat și pasivat
Greutate	6.943 kg / 1000 unități

SCREWERK	**STP32A0600500E**	
_Zoll Zeichnung Größe A	Scalarea 1:1	2024-10