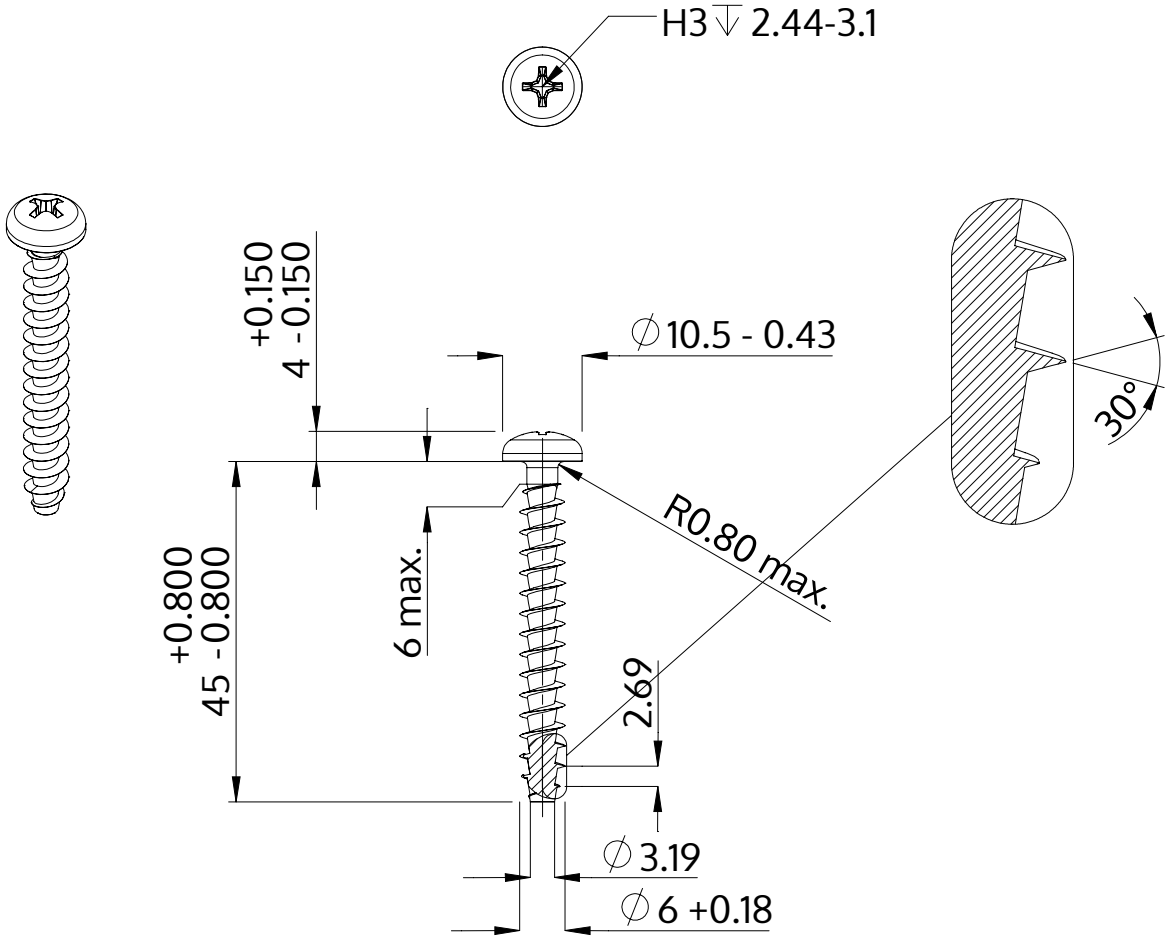

Beschrijving	STP32A 6.0x45.0 - H3
Materiaal	roestvrij staal A2
Oppervlak	blank, geetst en gepassieveerd
Gewicht	6.432 kg / 1000 stuk

SCREWERK	**STP32A0600450E**	
Metrische tekening A4	Schaal 1:1	2024-10