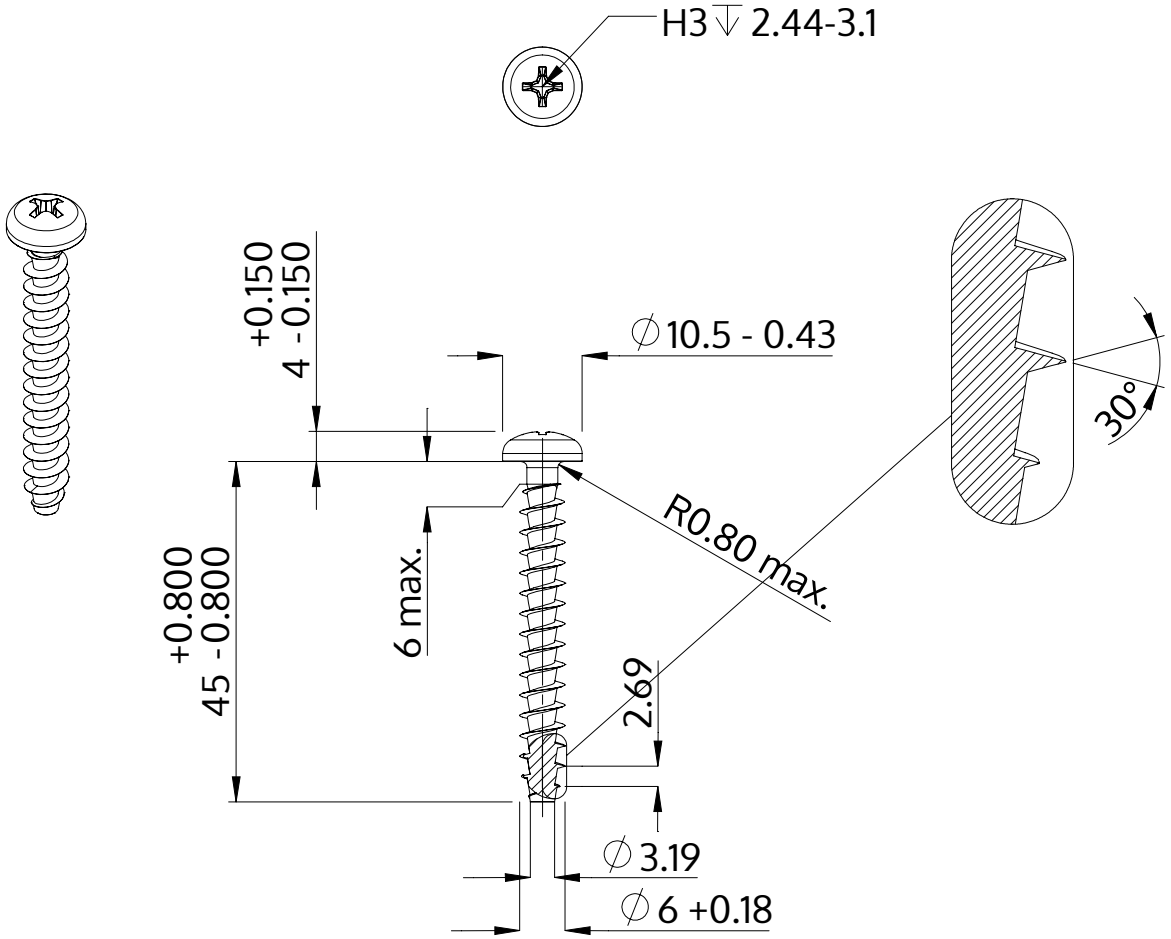

Description	STP32A 6.0x45.0 - H3
Matière	acier inoxydable A2
Surface	brillant décapé et passivé
Poids	6.432 kg / 1000 Unité

SCREWERK	**STP32A0600450E**	
Dessin métrique A4	Redimensionner 1:1	2024-10