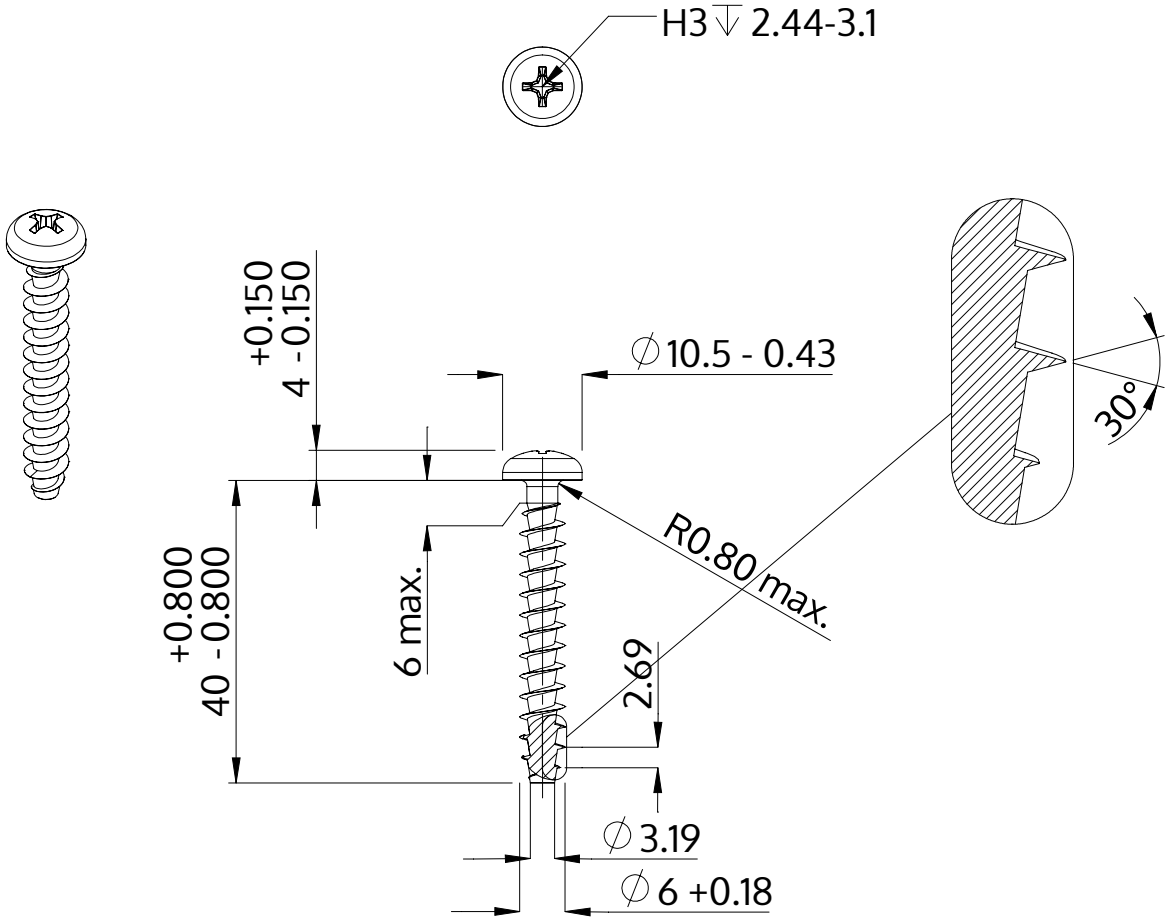

Description	STP32A 6.0x40.0 - H3
Matière	Acier,trempé et revenu
Surface	zinguée 5-7 µm,recuit, bleue / passivée avec transparence
Poids	5.922 kg / 1000 Unité

SCREWERK	**STP32A0600400S**	
Dessin métrique A4	Redimensionner None:1	2024-04