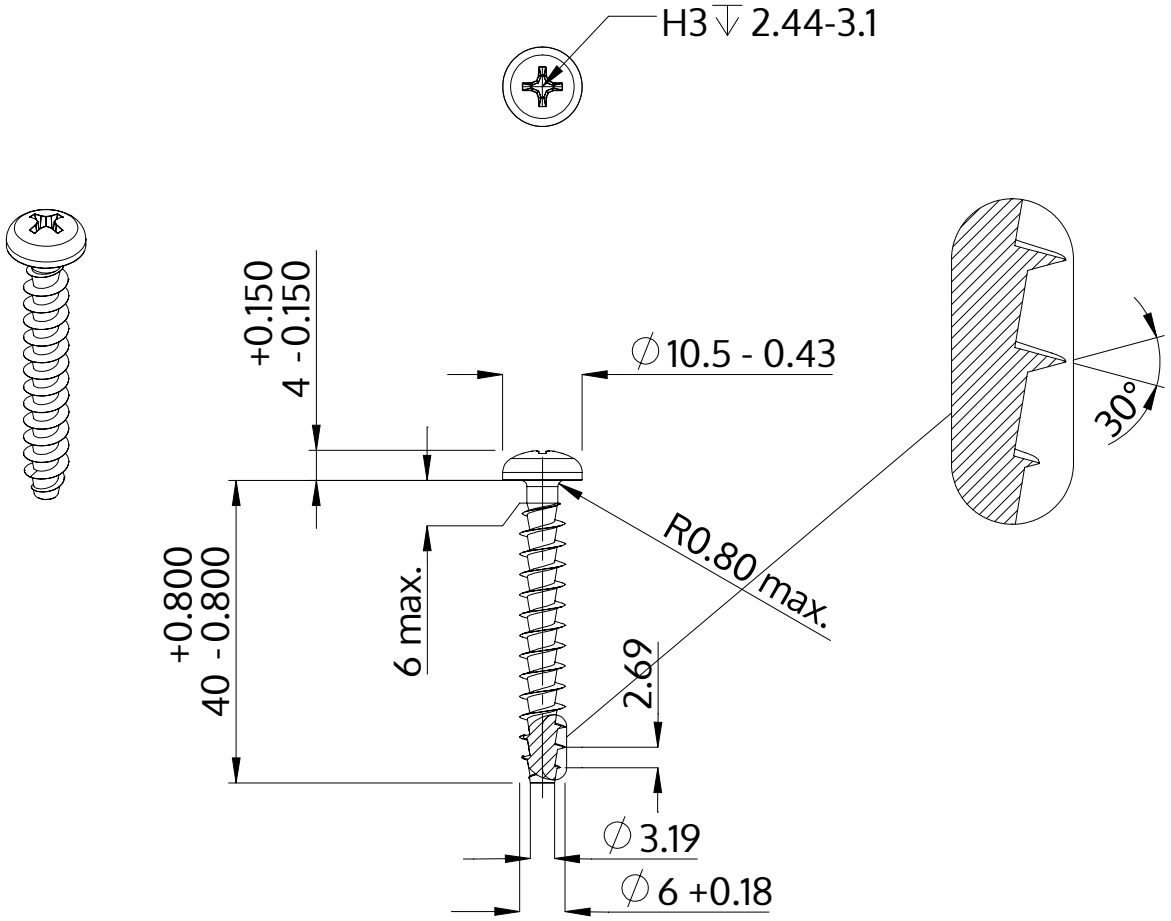

Beskrivning	STP32A 6.0x40.0 - H3
Material	rostfritt stål A2
Yta	blank och passiviserad
Vikt	5.922 kg / 1000 styck

SCREWERK	**STP32A0600400E**	
Metrisk skiss A4	Skala 1:1	2024-10