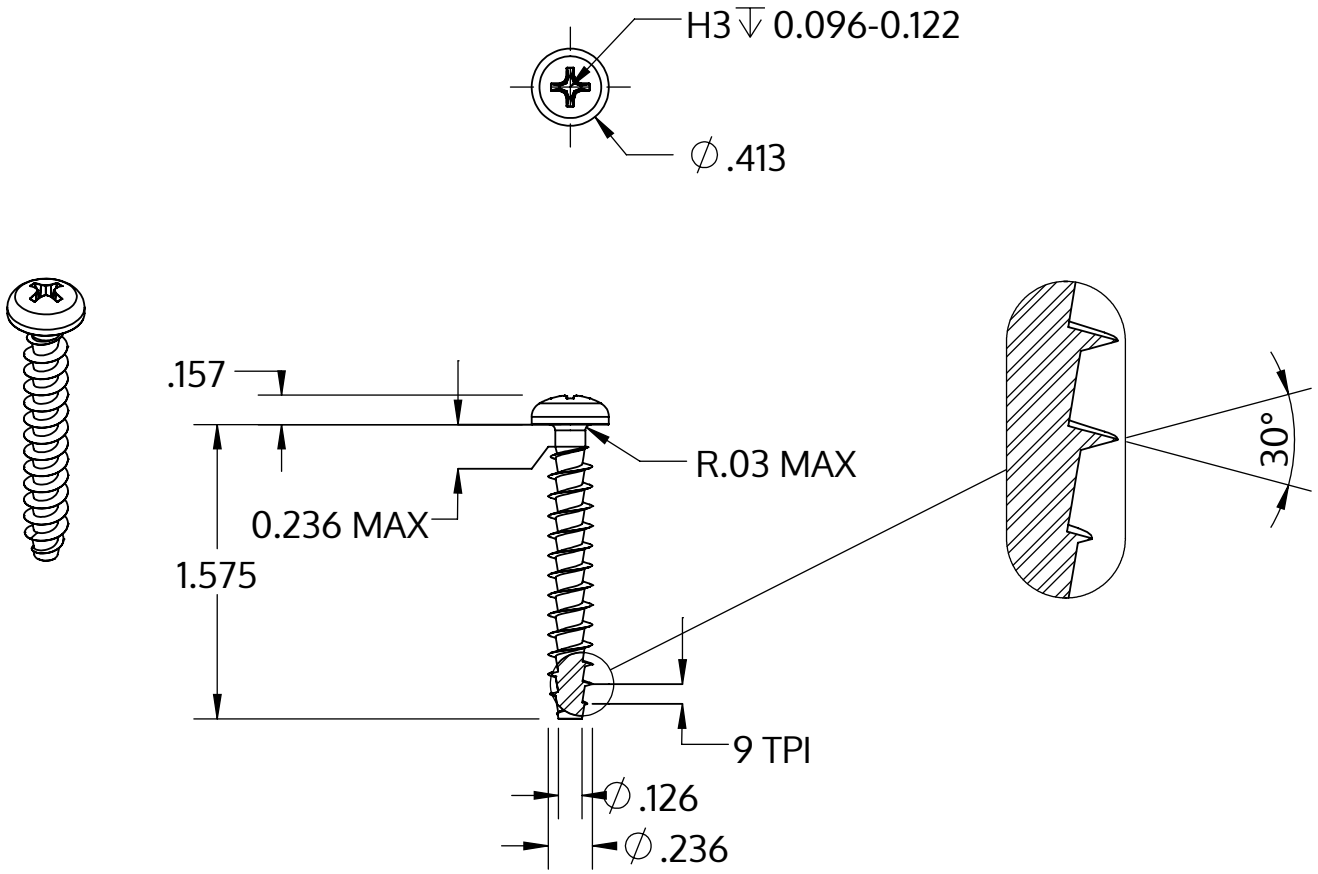

Metric size	M6 x 2.69 mm
US size (converted)	#0.236-9
	Tolerances [inch]
Length	+/- 0.031
Head diameter	+0 / -0.016
Head height	+/- 0.005
Thread diameter	+0.007 / -0

Beskrivning	STP32A 6.0x40.0 - H3
Material	rostfritt stål A2
Yta	blank och passiviserad
Vikt	5.922 kg / 1000 styck

SCREWERK	**STP32A0600400E**	
_Zoll Zeichnung Größe A	Skala 1:1	2024-10