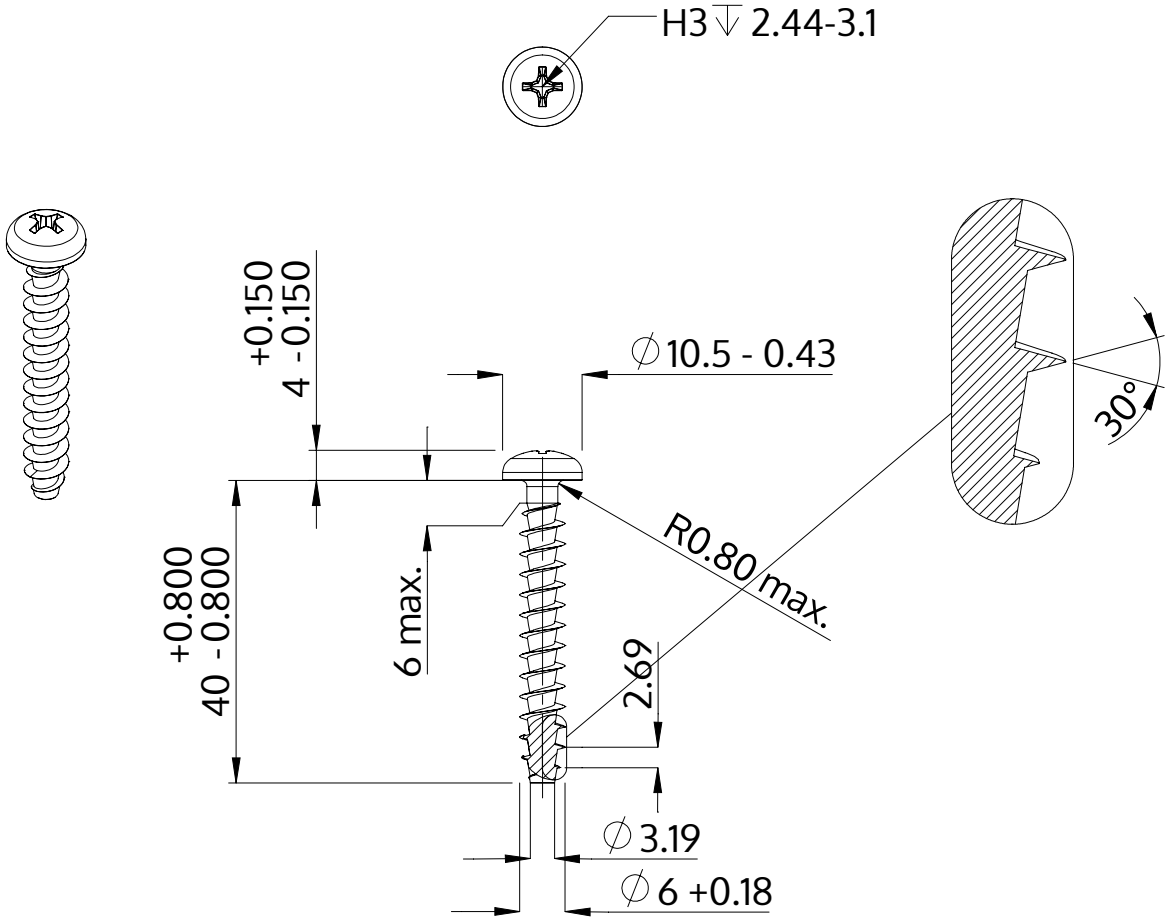

Beskrivelse	STP32A 6.0x40.0 - H3
Materiale	Ædelstål A2
Overflade	blank, bejdset og passiveret
Vægt	5.922 kg / 1000 stykke

SCREWERK	**STP32A0600400E**	
Metrisk tegning A4	Skalering 1:1	2024-10