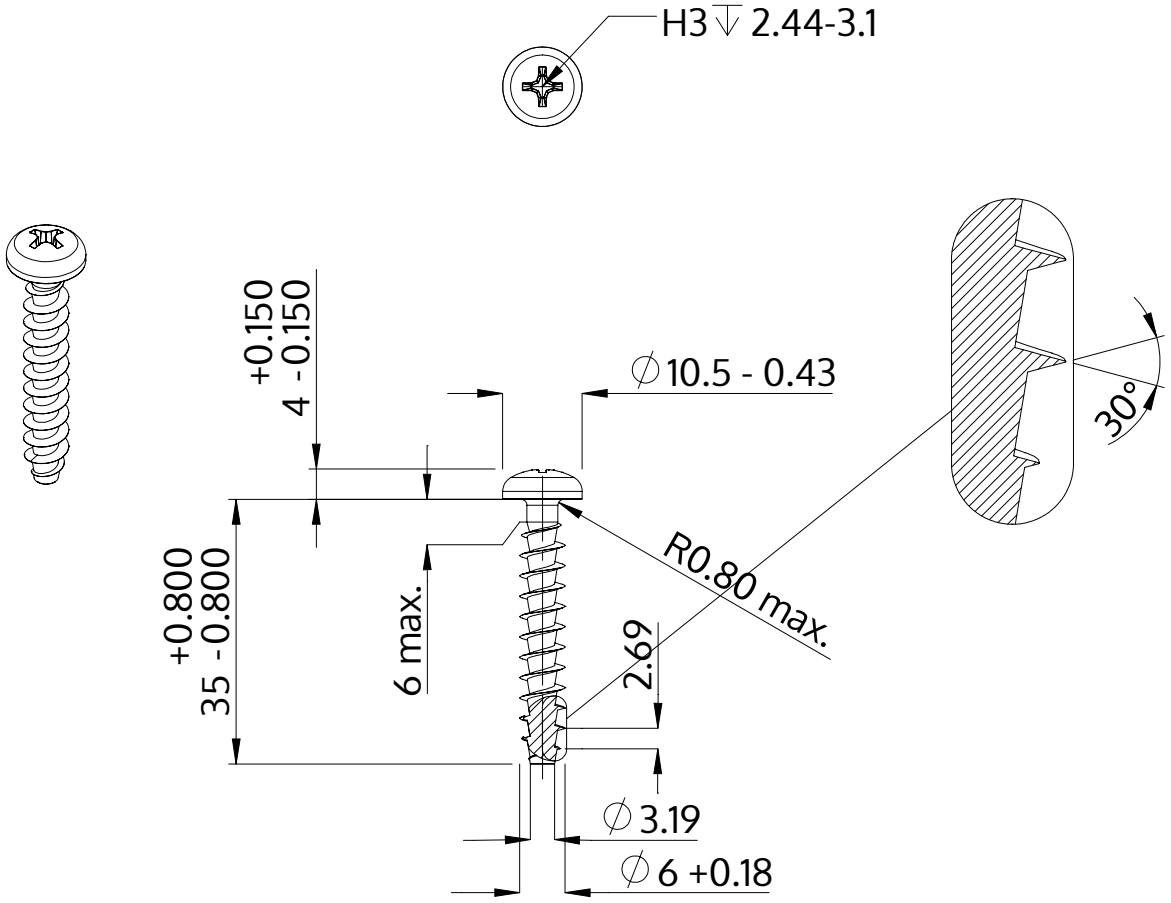

Описание	STP32A 6.0x35.0 - H3
Материал	сталь, упрочненная
Поверхность	Оцинковка 5-7µm, термообработка,синий / прозрачный пассивация
Вес	5.411 kg / 1000 Штука

SCREWERK	**STP32A0600350S**	
Метрический чертеж A4	Шкала 1:1	2024-10