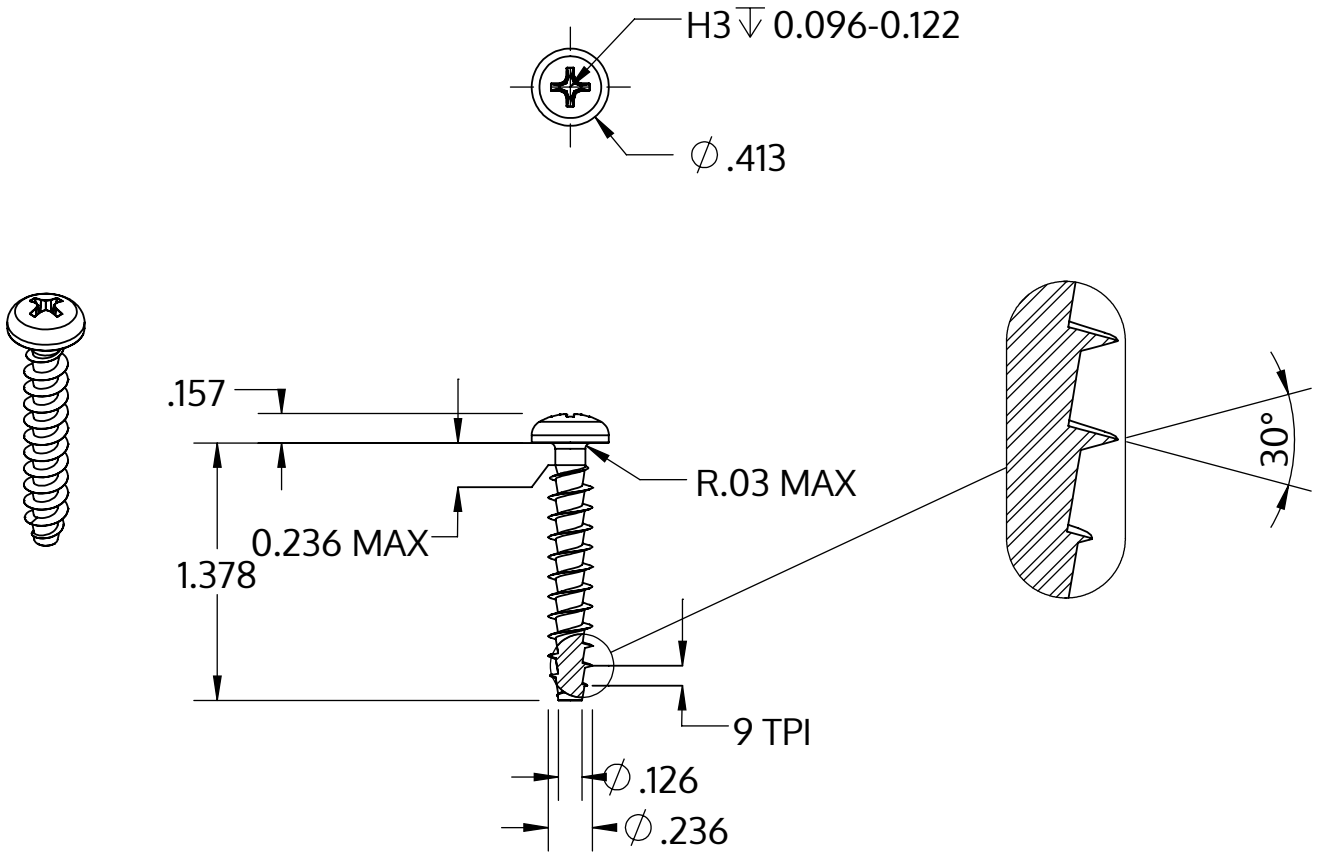

Metric size	M6 x 2.69 mm
US size (converted)	#0.236-9
	Tolerances [inch]
Length	+/- 0.031
Head diameter	+0 / -0.016
Head height	+/- 0.005
Thread diameter	+0.007 / -0

Popis	STP32A 6.0x35.0 - H3
Materiál	Nerezová ocel A2
Povrch	holá, mořená a pásová ocel
Hmotnost	5.411 kg / 1000 Kus

SCREWERK	**STP32A0600350E**	
_Zoll Zeichnung Größe A	Měřítko 1:1	2024-10