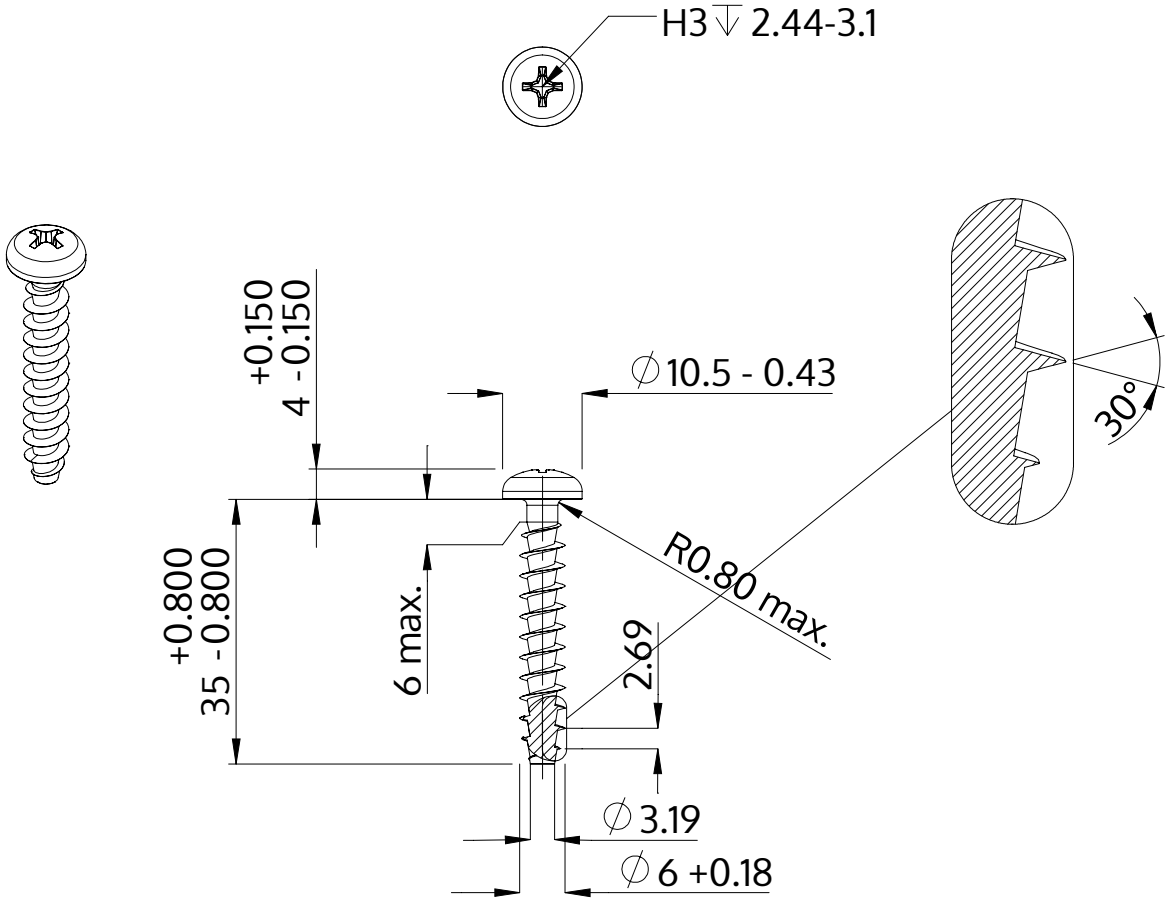

Popis	STP32A 6.0x35.0 - H3
Materiál	Nerezová ocel A2
Povrch	holá, mořená a pásová ocel
Hmotnost	5.411 kg / 1000 Kus

SCREWERK	**STP32A0600350E**	
Metric výkres A4	Měřítko 1:1	2024-10