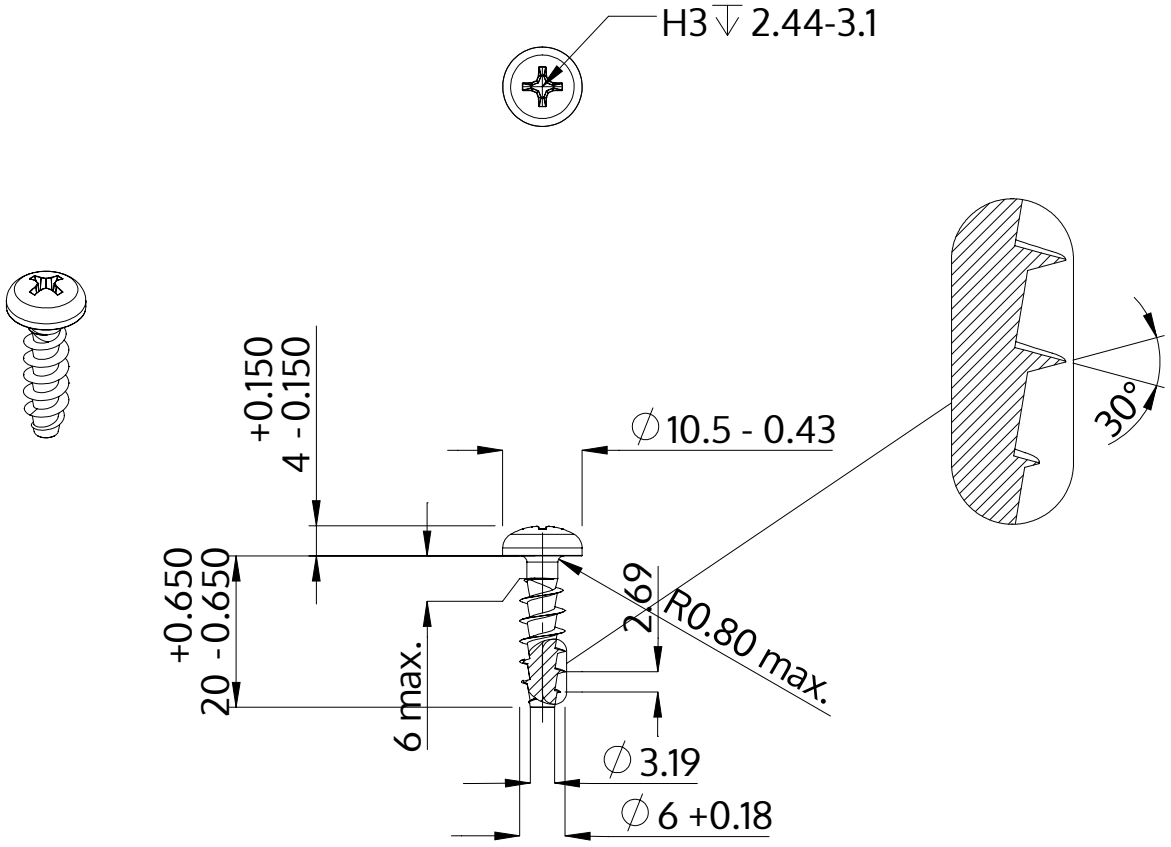

Описание	STP32A 6.0x20.0 - H3
Материал	неръждаема стомана A2
Повърхност	гланциран, полиран, пасиваран
Тегло	3.879 kg / 1000 Бройка

SCREWERK	**STP32A0600200E**	
Метричен дизайн A4	Мащаб 1:1	2024-10