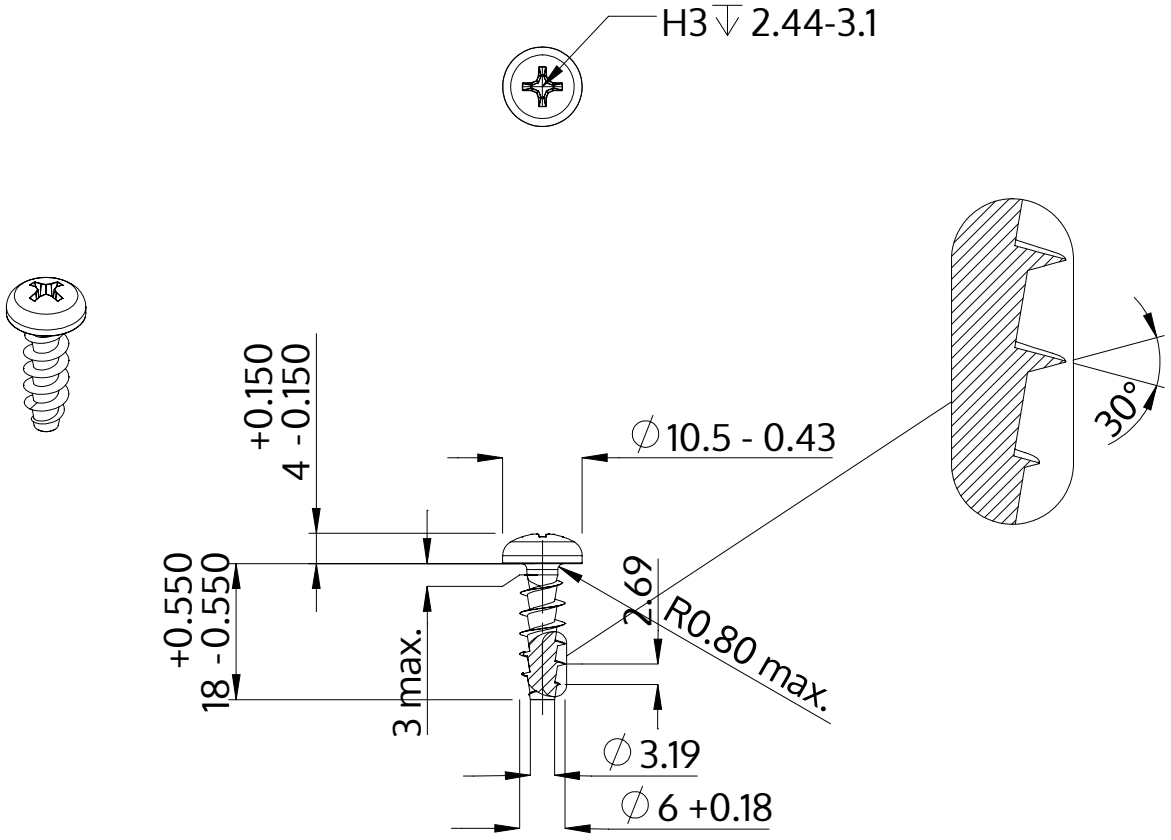

Opis	STP32A 6.0x18.0 - H3
Materiał	Stal, hartowana
Powierzchnia	Ocynkowana 5-7 µm, temperowana, pasywowana na niebiesko
Waga	3.675 kg / 1000 sztuk

SCREWERK	**STP32A0600180S**	
Rysunek metryczny A4	Skala None:1	2024-04