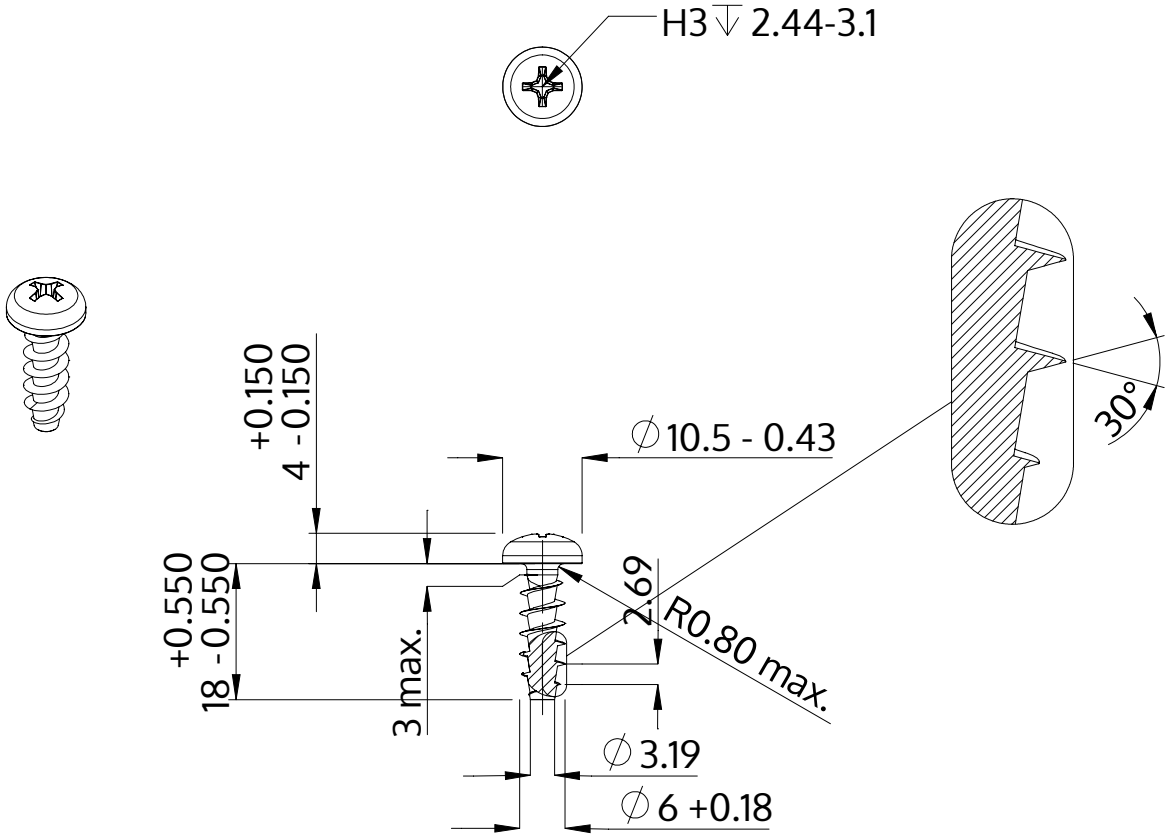

Popis	STP32A 6.0x18.0 - H3
Materiál	Temperovaná ocel
Povrch	Pozinkovaná 5-7 µm, temperovaná, modrá, pasivovaná průhledně
Hmotnost	3.675 kg / 1000 Kus

SCREWERK	**STP32A0600180S**	
Metric výkres A4	Měřítko None:1	2024-04