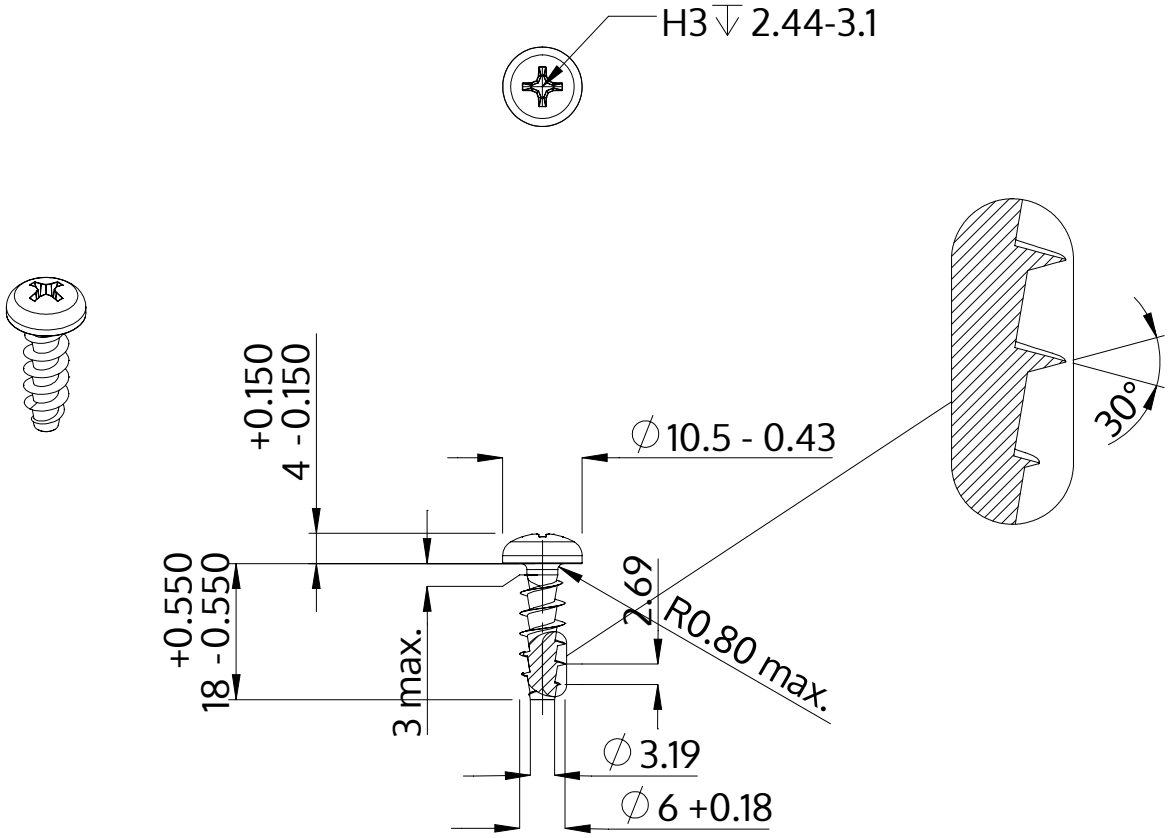

Descriere	STP32A 6.0x18.0 - H3
Material	oţel inoxidabil A2
Exterior	neacoperit, murat și pasivat
Greutate	3.675 kg / 1000 unități

SCREWERK	**STP32A0600180E**	
Desen metric A4	Scalarea 1:1	2024-10