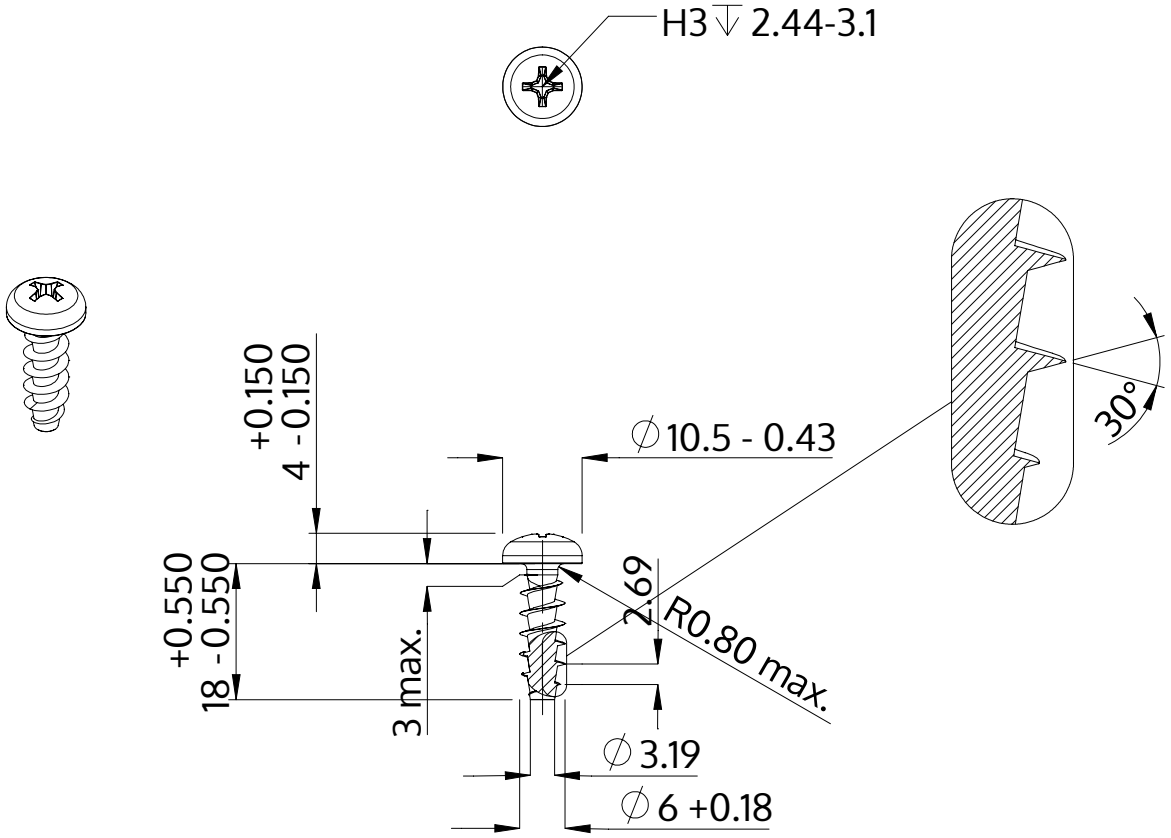

Descrição	STP32A 6.0x18.0 - H3
Material	inox A2
Superfície	Decapado e passivado
Peso	3.675 kg / 1000 peças

SCREWERK	**STP32A0600180E**	
Desenho Métrico A4	Escala 1:1	2024-10