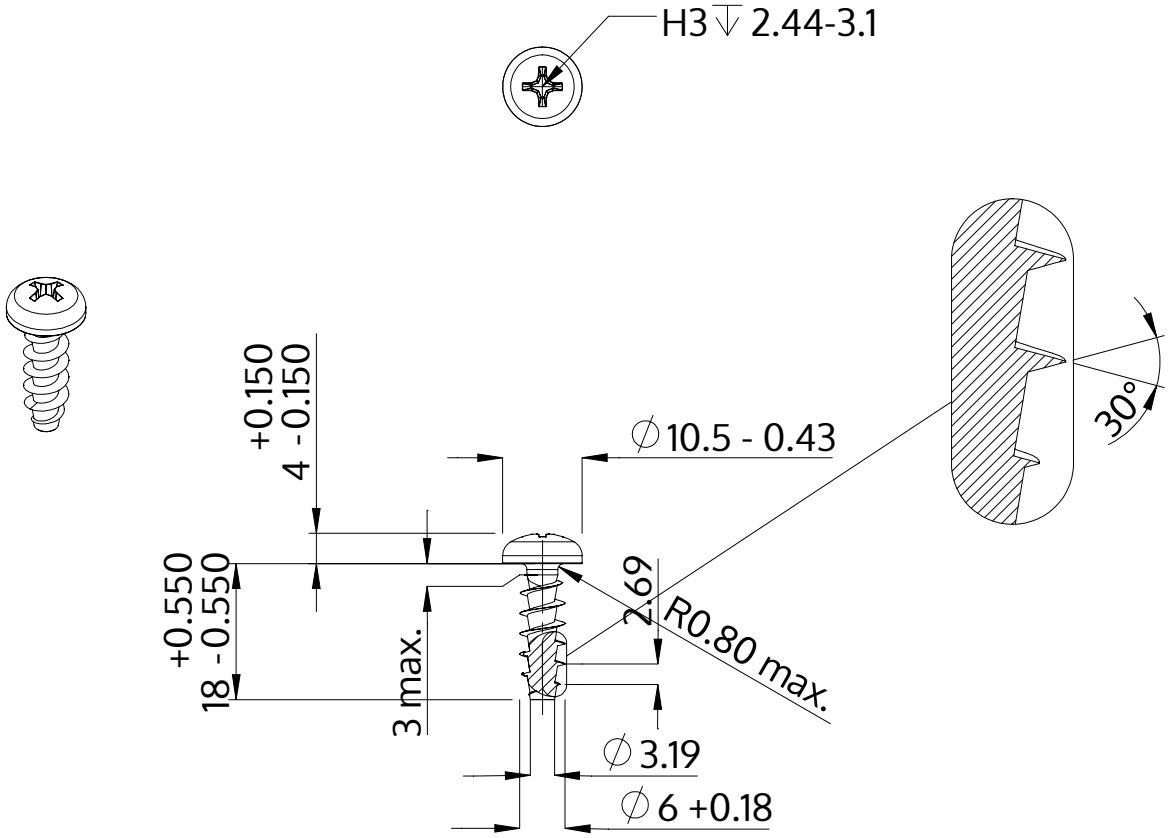

Descrizione	STP32A 6.0x18.0 - H3
Materiale	acciaio inossidabile A2
Superficie	bianco-decapato e passivato
Peso	3.675 kg / 1000 pezzi

SCREWERK	**STP32A0600180E**	
Disegno metrico A4	Scala 1:1	2024-10