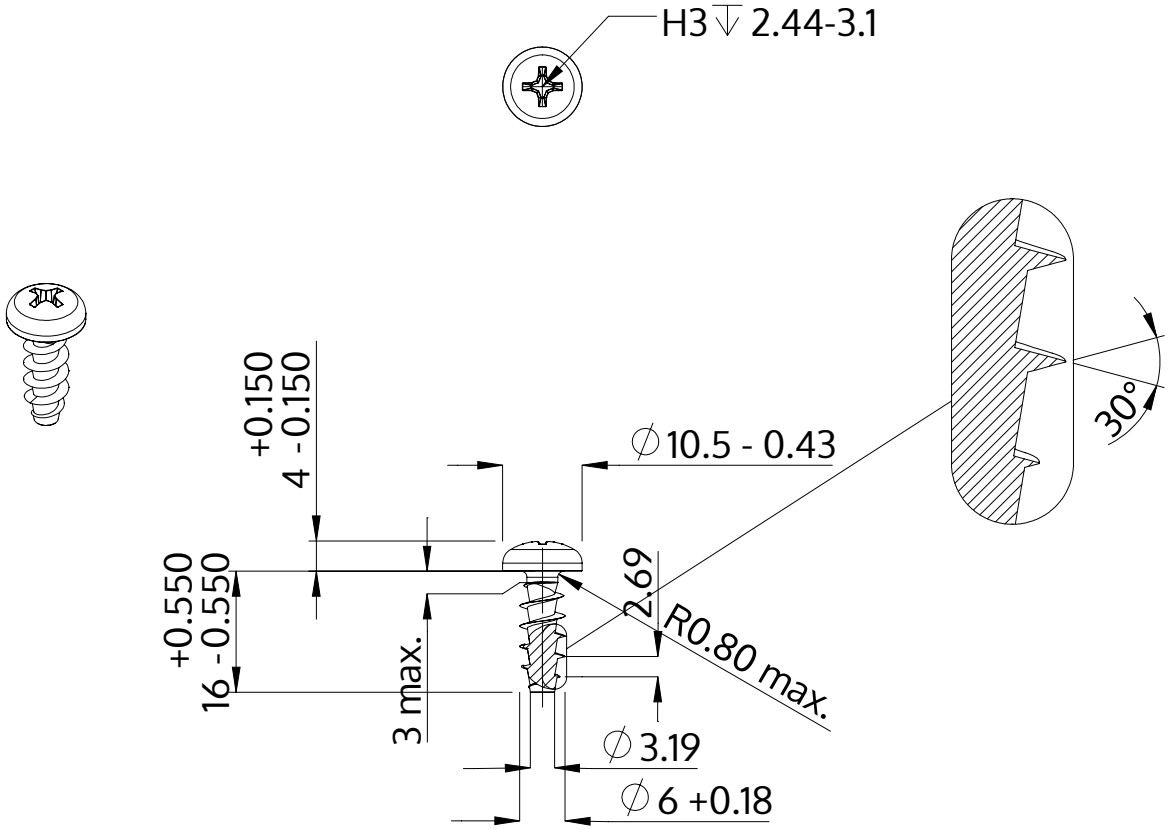

Description	STP32A 6.0x16.0 - H3
Matière	Acier,trempé et revenu
Surface	zinguée 5-7 µm,recuit, bleue / passivée avec transparence
Poids	3.471 kg / 1000 Unité

SCREWERK	**STP32A0600160S**	
Dessin métrique A4	Redimensionner 1:1	2024-10