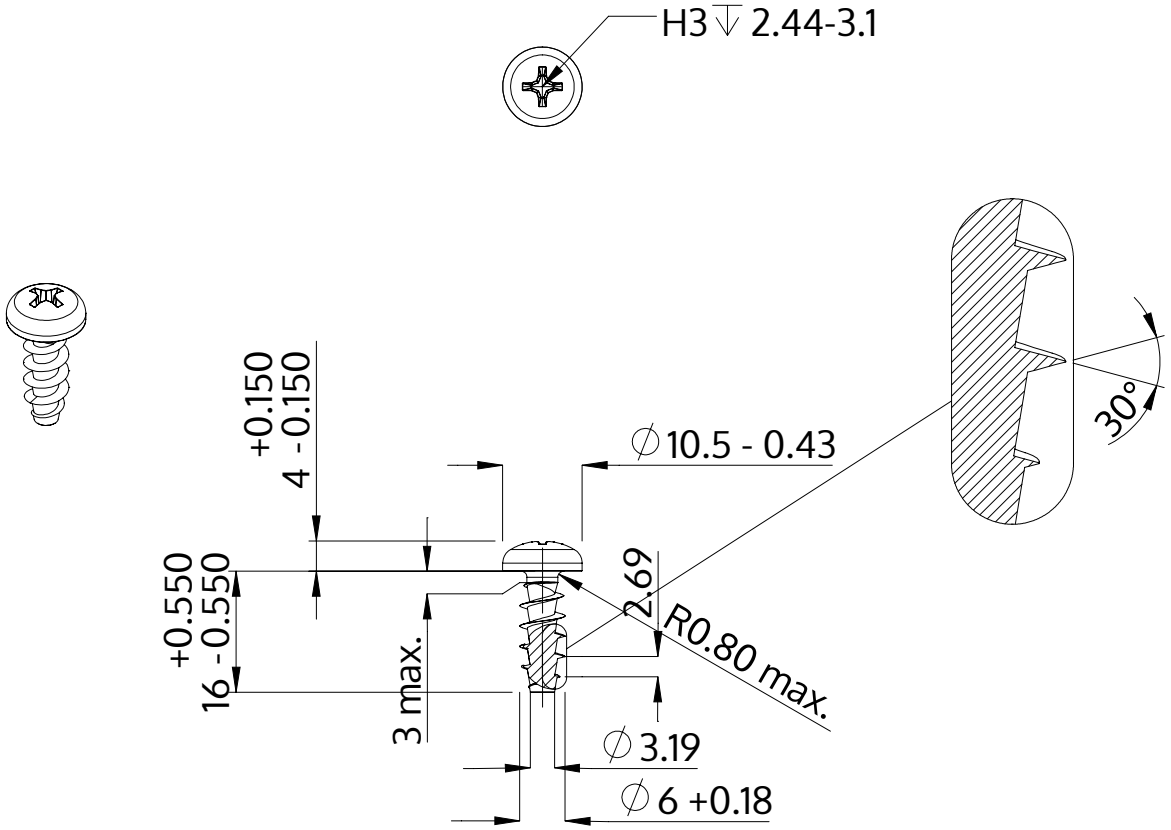

Opis	STP32A 6.0x16.0 - H3
Materiał	Stal szlachetna A2
Powierzchnia	Prosta, bejcowana i pasywowana
Waga	3.471 kg / 1000 sztuk

SCREWERK	**STP32A0600160E**	
Rysunek metryczny A4	Skala 1:1	2024-10