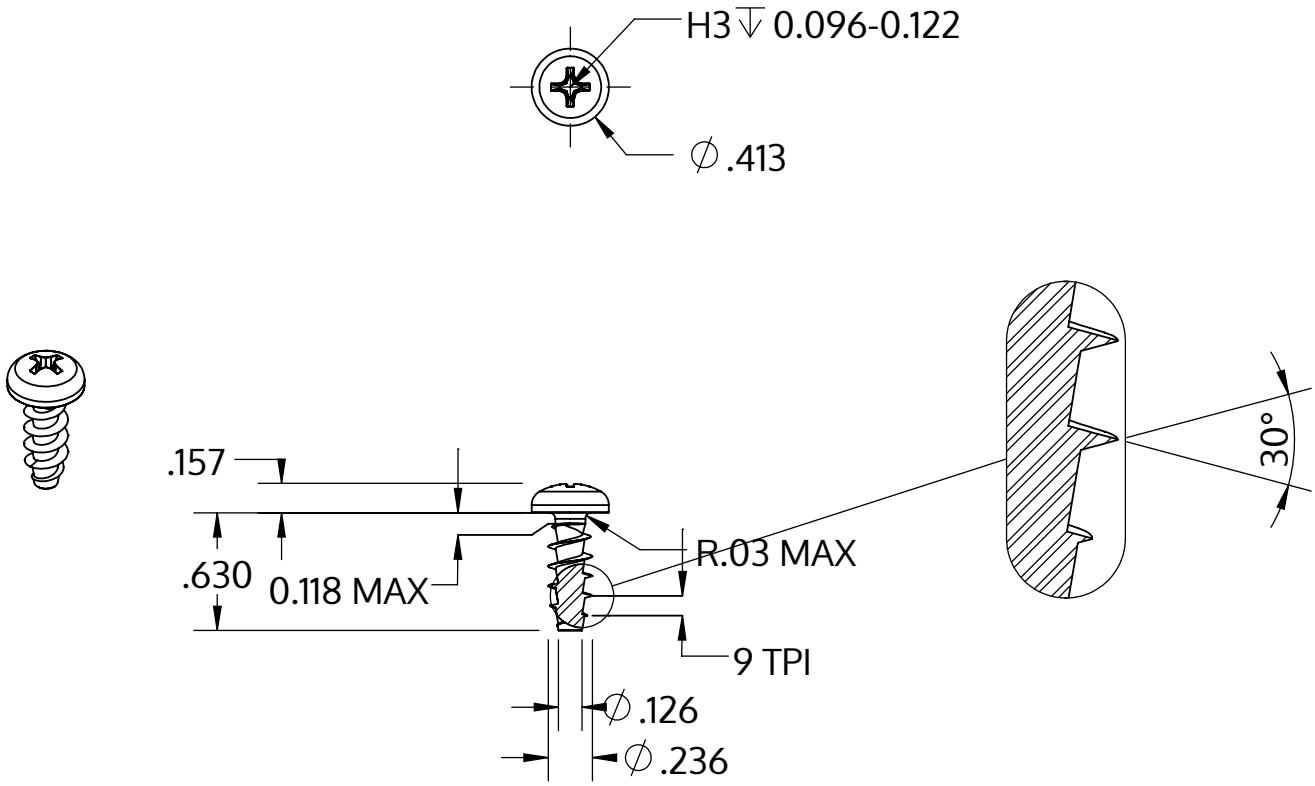

Metric size	M6 x 2.69 mm
US size (converted)	#0.236-9
	Tolerances [inch]
Length	+/- 0.021
Head diameter	+0 / -0.016
Head height	+/- 0.005
Thread diameter	+0.007 / -0

Opis	STP32A 6.0x16.0 - H3
Materiał	Stal szlachetna A2
Powierzchnia	Prosta, bejcowana i pasywowana
Waga	3.471 kg / 1000 sztuk

SCREWERK	**STP32A0600160E**	
_Zoll Zeichnung Größe A	Skala 1:1	2024-10