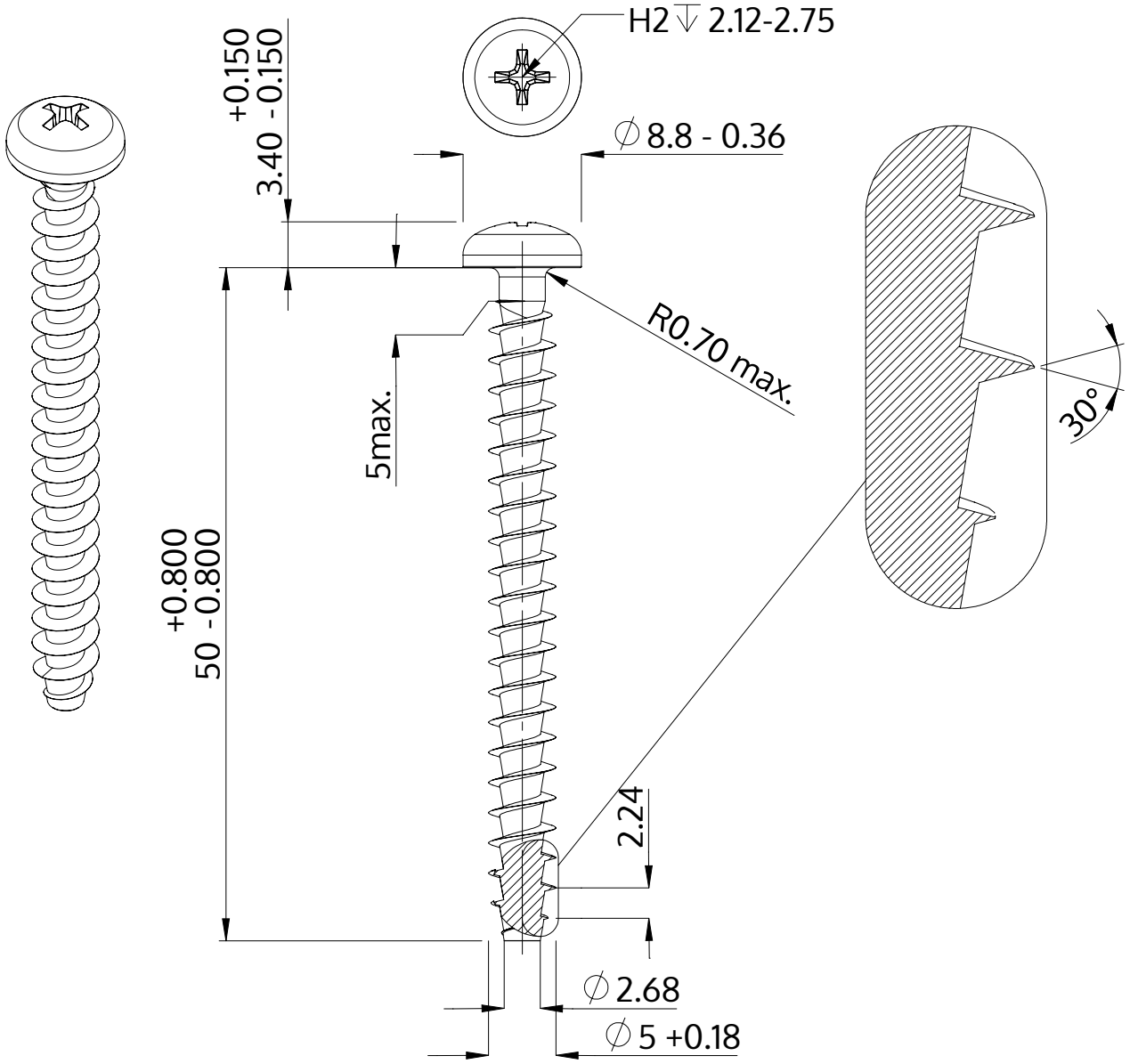

Descriere	STP32A 5.0x50.0 - H2
Material	oţel inoxidabil A2
Exterior	neacoperit, murat și pasivat
Greutate	4.746 kg / 1000 unități

SCREWERK	**STP32A0500500E**	
Desen metric A4	Scalarea None:1	2024-04