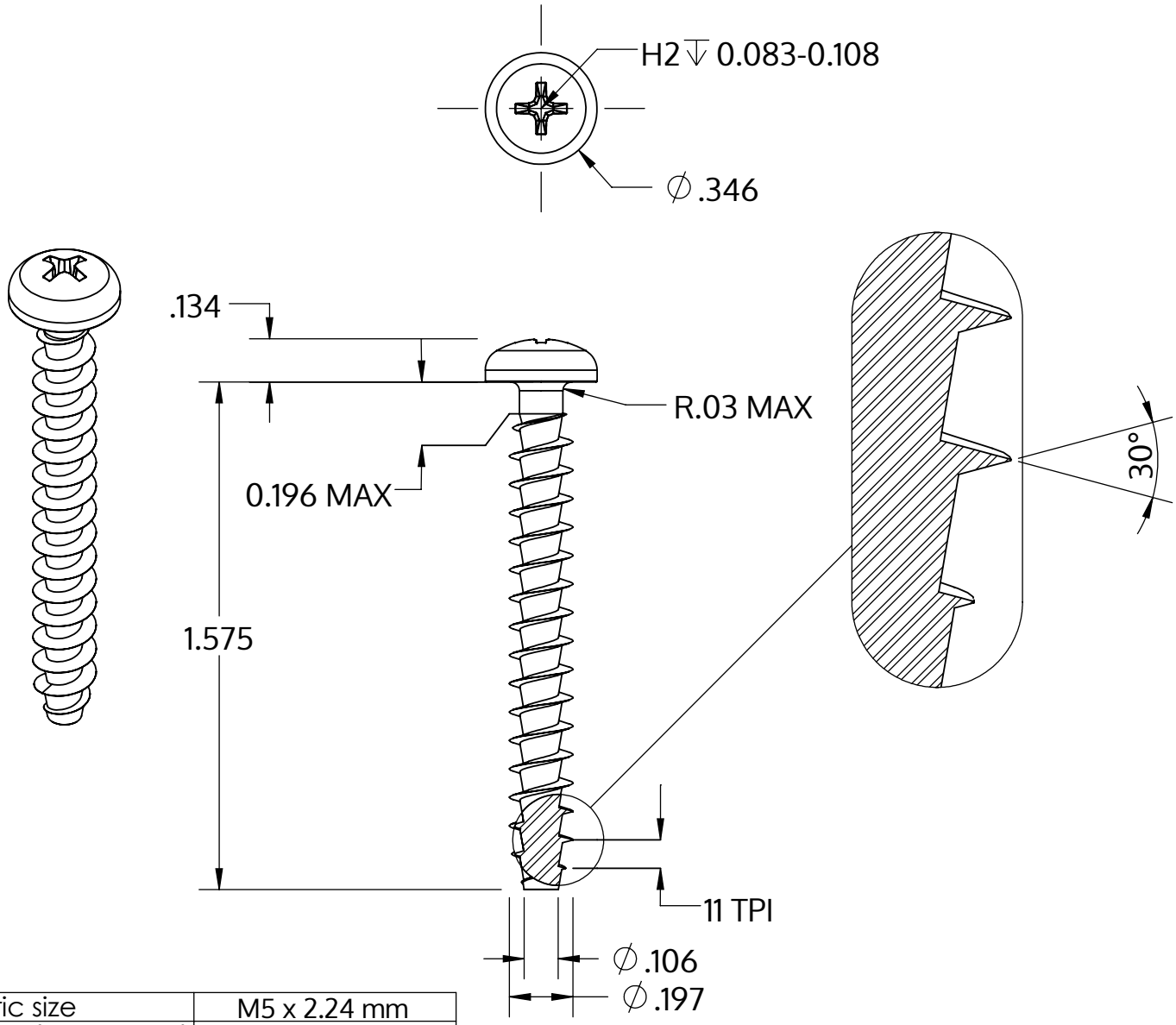

Metric size	M5 x 2.24 mm
US size (converted)	#11-11
	Tolerances [inch]
Length	+/- 0.031
Head diameter	+0 / -0.014
Head height	+/- 0.005
Thread diameter	+0.007 / -0

Description	STP32A 5.0x40.0 - H2
Matière	acier inoxydable A2
Surface	brillant décapé et passivé
Poids	4.006 kg / 1000 Unité

SCREWERK

STP32A0500400E

_Zoll Zeichnung Größe A	Redimensionner 2:1	2024-10