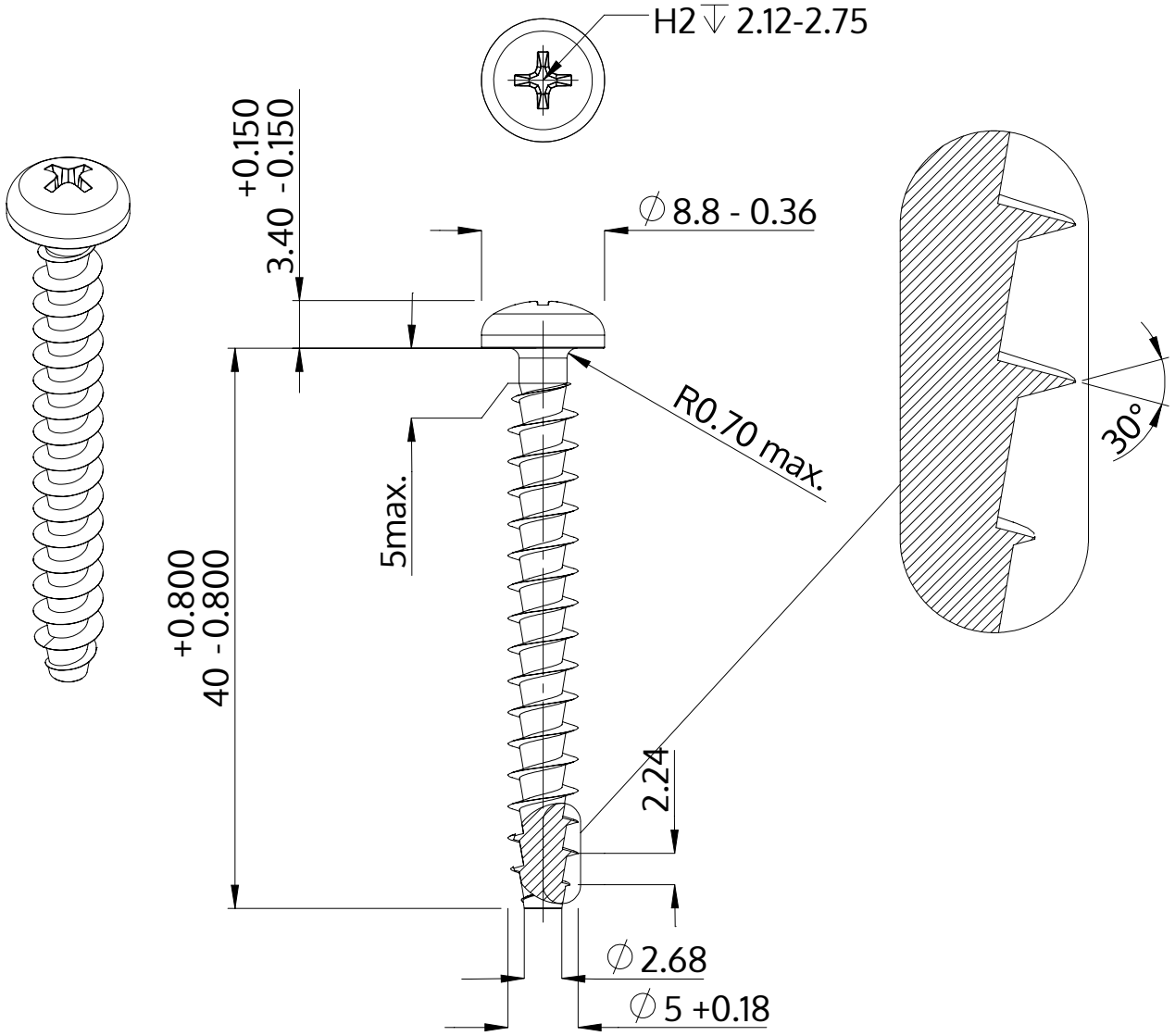

Description	STP32A 5.0x40.0 - H2
Matière	acier inoxydable A2
Surface	brillant décapé et passivé
Poids	4.006 kg / 1000 Unité

SCREWERK	**STP32A0500400E**	
Dessin métrique A4	Redimensionner 2:1	2024-10