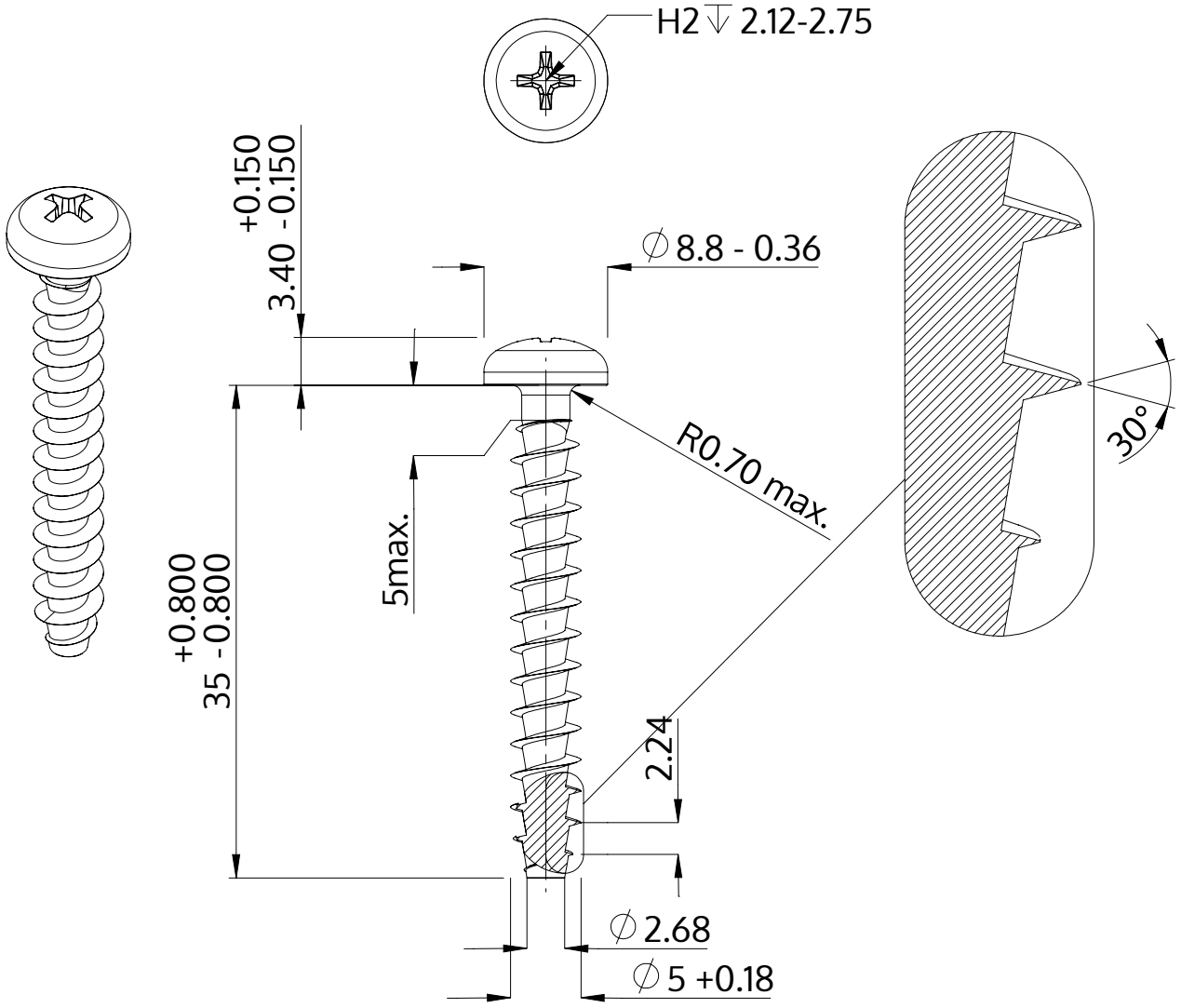

Descrição	STP32A 5.0x35.0 - H2
Material	inox A2
Superfície	Decapado e passivado
Peso	3.636 kg / 1000 peças

SCREWERK	**STP32A0500350E**	
Desenho Métrico A4	Escala None:1	2024-04