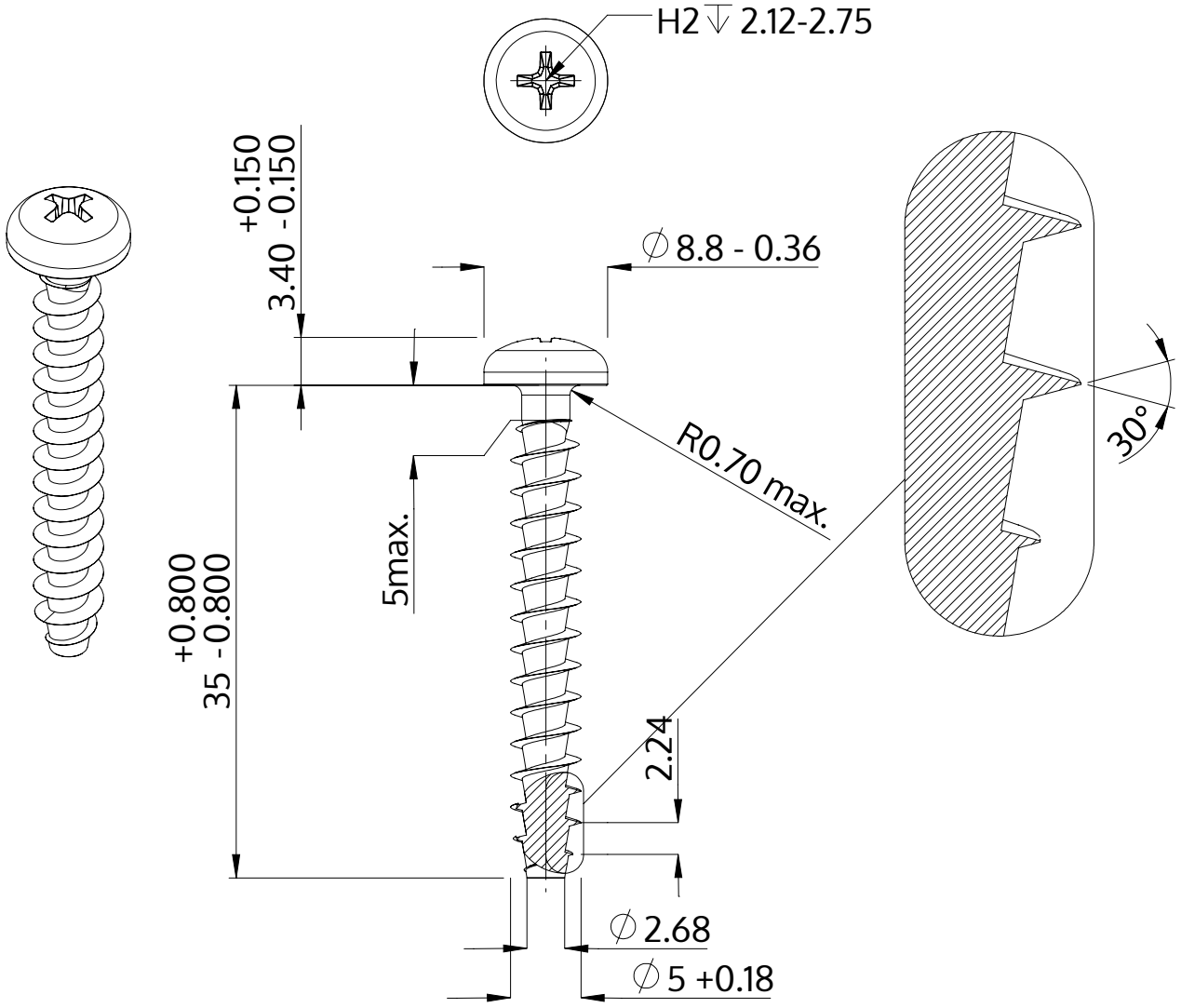

Opis	STP32A 5.0x35.0 - H2
Materiał	Stal szlachetna A2
Powierzchnia	Prosta, bejcowana i pasywowana
Waga	3.636 kg / 1000 sztuk

SCREWERK	**STP32A0500350E**	
Rysunek metryczny A4	Skala 2:1	2024-10