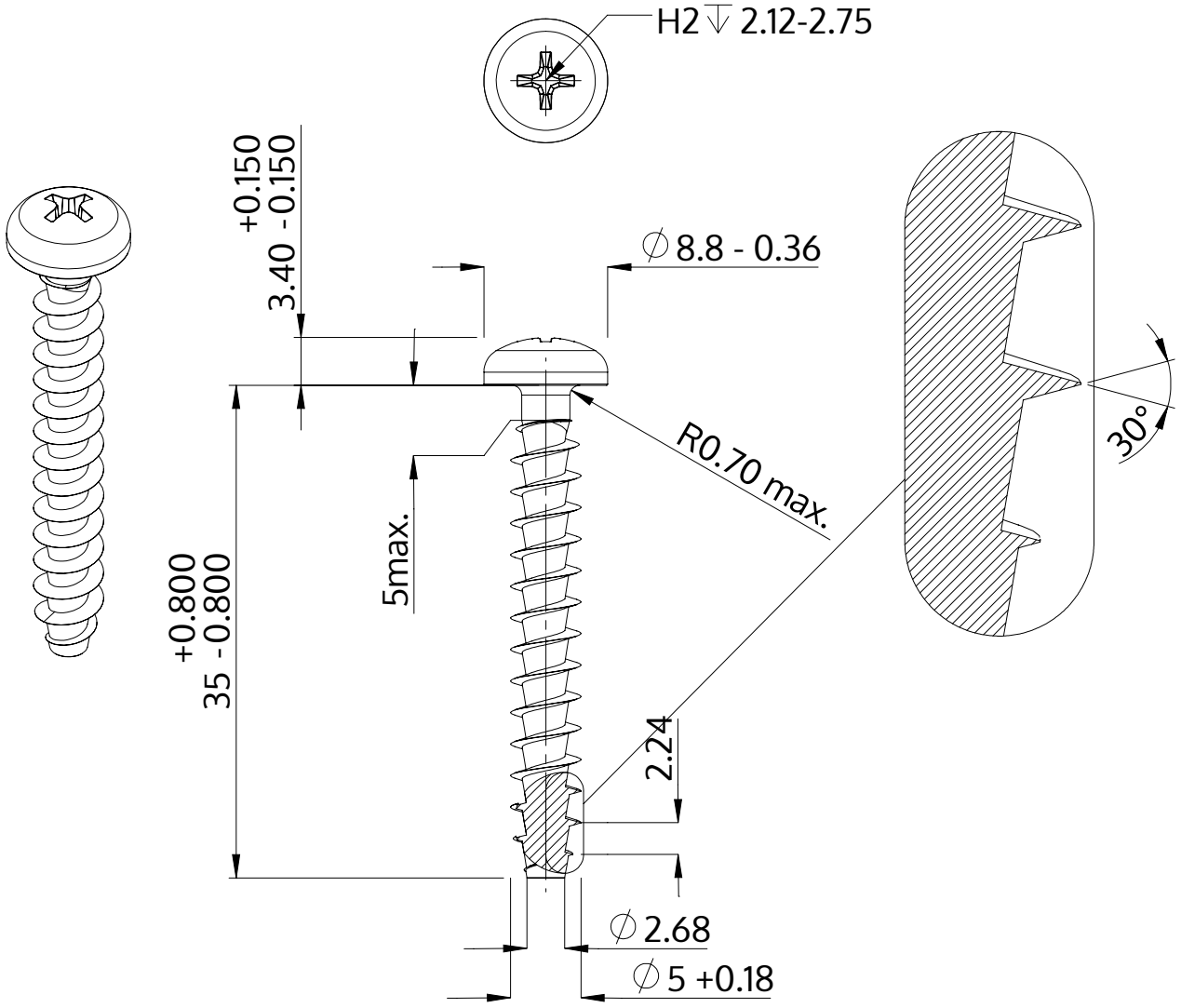

Beschreibung	STP32A 5.0x35.0 - H2
Werkstoff	Edelstahl A2
Oberfläche	blank, gebeizt und passiviert
Gewicht	3.636 kg / 1000 Stück

SCREWERK	**STP32A0500350E**	
Metrische Zeichnung A4	Skalierung 2:1	2024-10