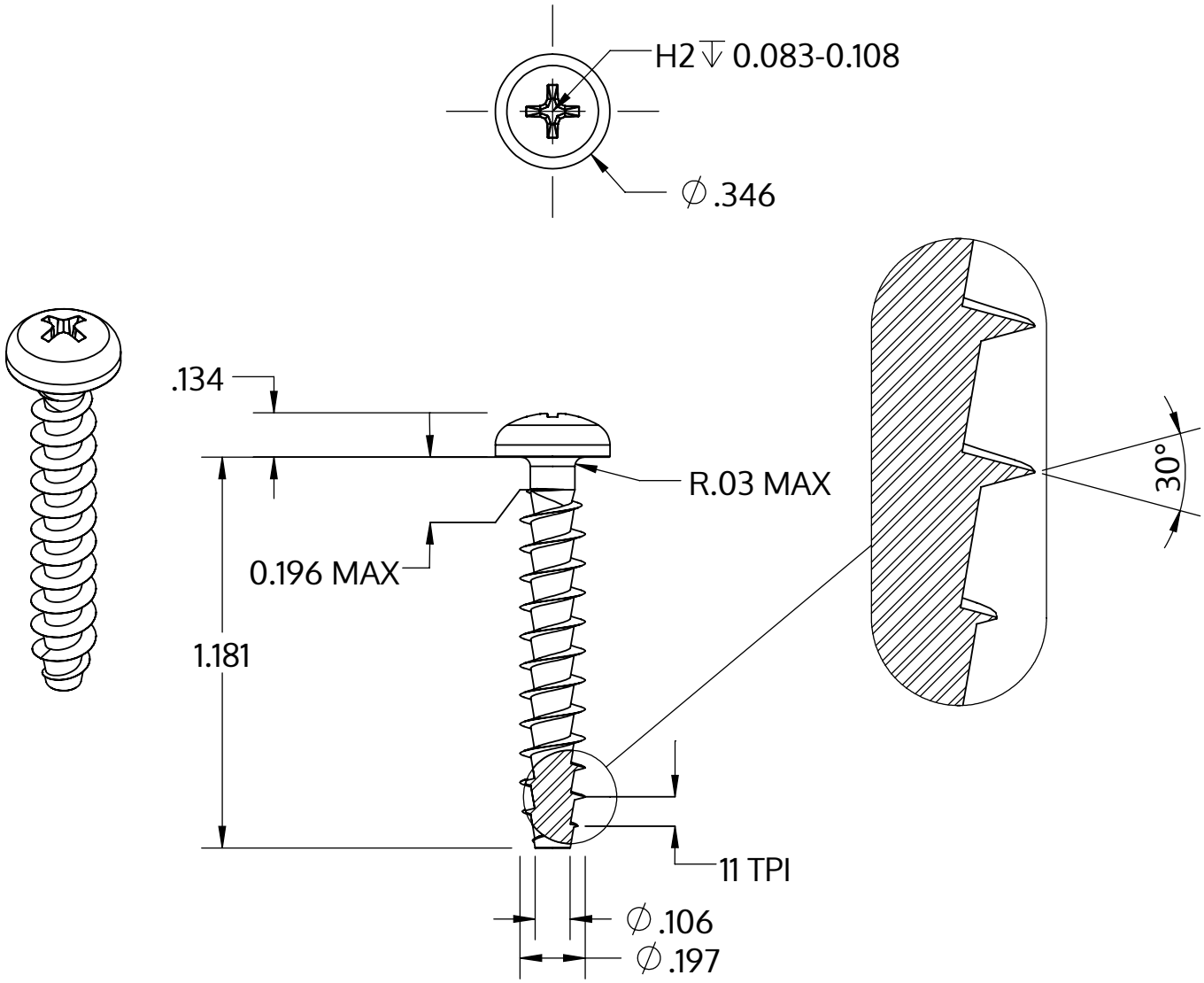

Metric size	M5 x 2.24 mm
US size (converted)	#11-11
	Tolerances [inch]
Length	+/- 0.025
Head diameter	+0 / -0.014
Head height	+/- 0.005
Thread diameter	+0.007 / -0

Descripción	STP32A 5.0x30.0 - H2
Material	Acero Inoxidable A2
Superficie	Laminado brillante, barnizado y pasivado
Peso	3.265 kg / 1000 Piezas

SCREWERK	**STP32A0500300E**	
_Zoll Zeichnung Größe A	Escalada 2:1	2024-10