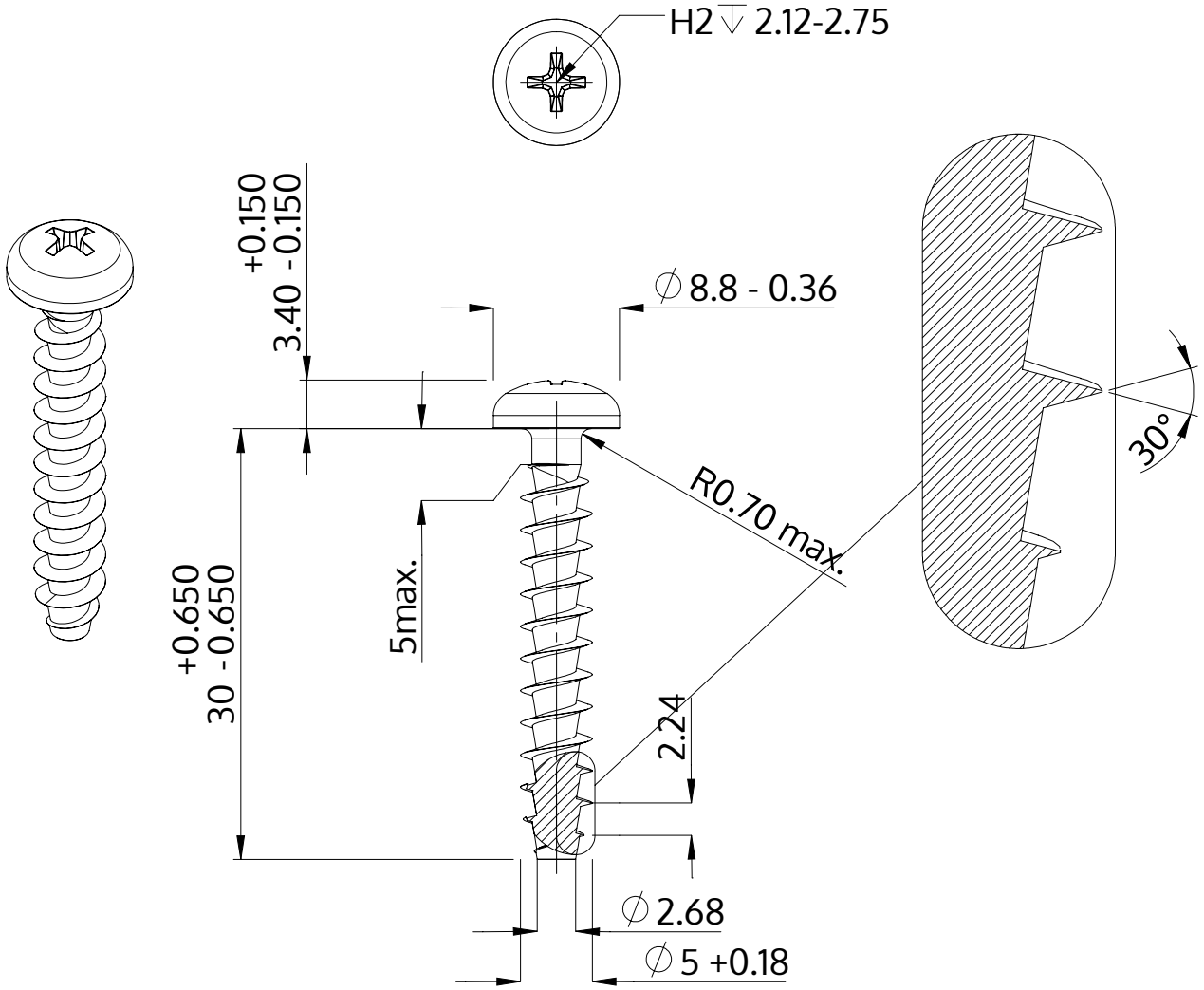

Descripción	STP32A 5.0x30.0 - H2
Material	Acero Inoxidable A2
Superficie	Laminado brillante, barnizado y pasivado
Peso	3.265 kg / 1000 Piezas

SCREWERK	**STP32A0500300E**	
Diseño métrico	Escalada 2:1	2024-10