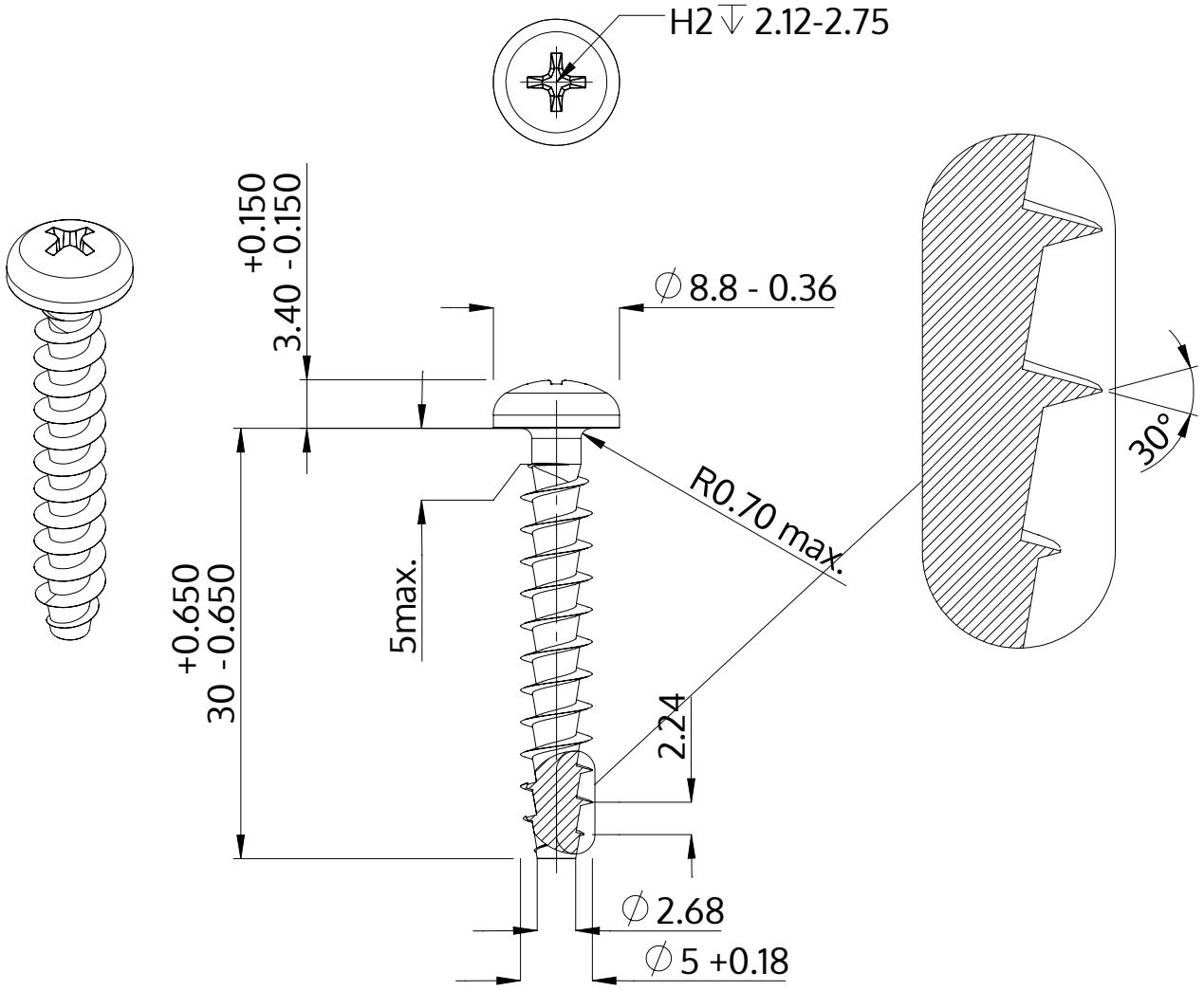

Açıklaması	STP32A 5.0x30.0 - H2
Malzeme	Çelik, sertleştirilmiş
Kaplama	ZnNi siyah-pasifleştirilmiştir, temperlenmistir, kaplanmış
Ağırlık	3.265 kg / 1000 Adet

SCREWERK	**STP32A0500300B**	
Metrik çizim A4	Ölçeklendirme 2:1	2024-05