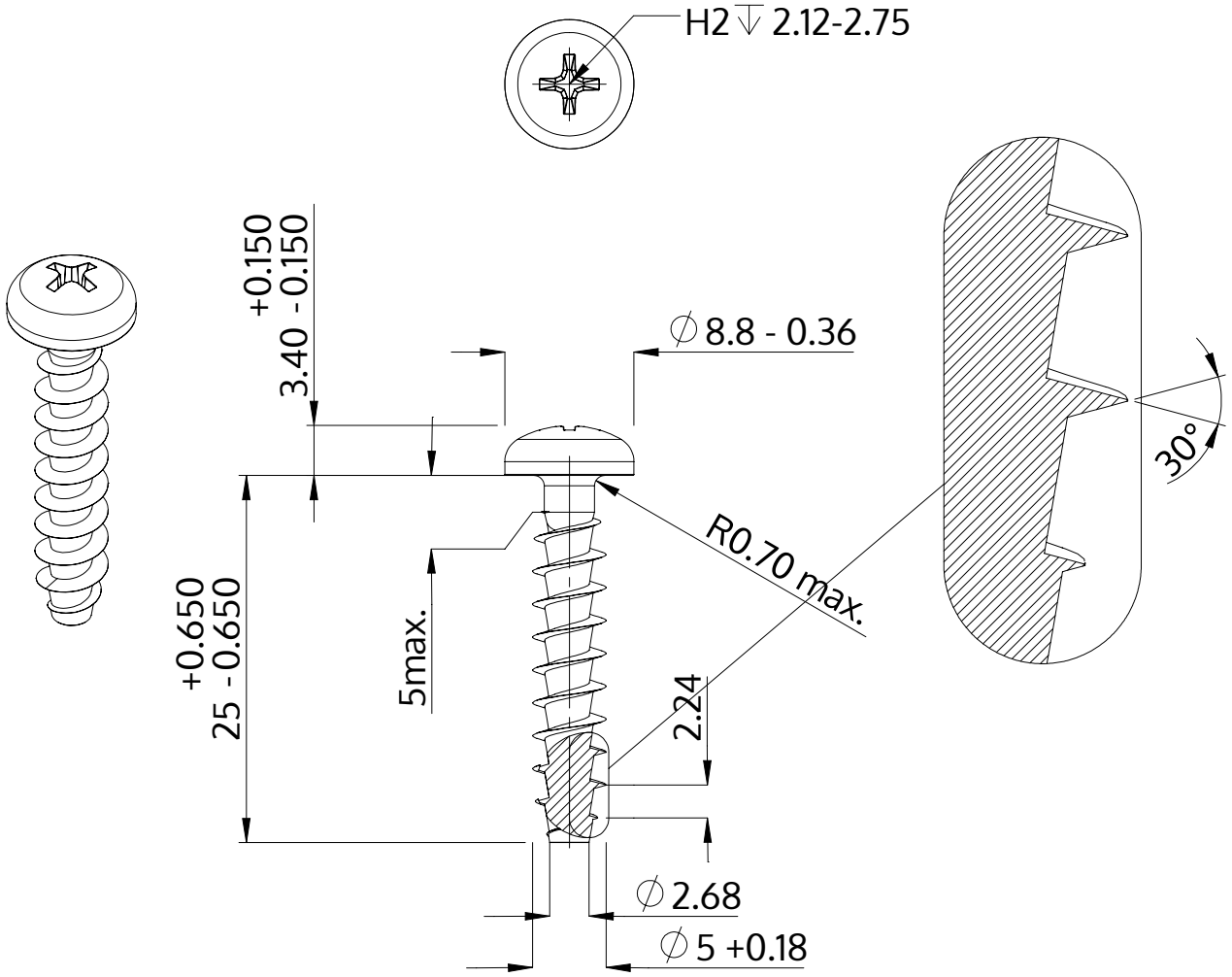

Beskrivning	STP32A 5.0x25.0 - H2
Material	rostfritt stål A2
Yta	blank och passiviserad
Vikt	2.895 kg / 1000 styck

SCREWERK	**STP32A0500250E**	
Metrisk skiss A4	Skala 2:1	2024-10