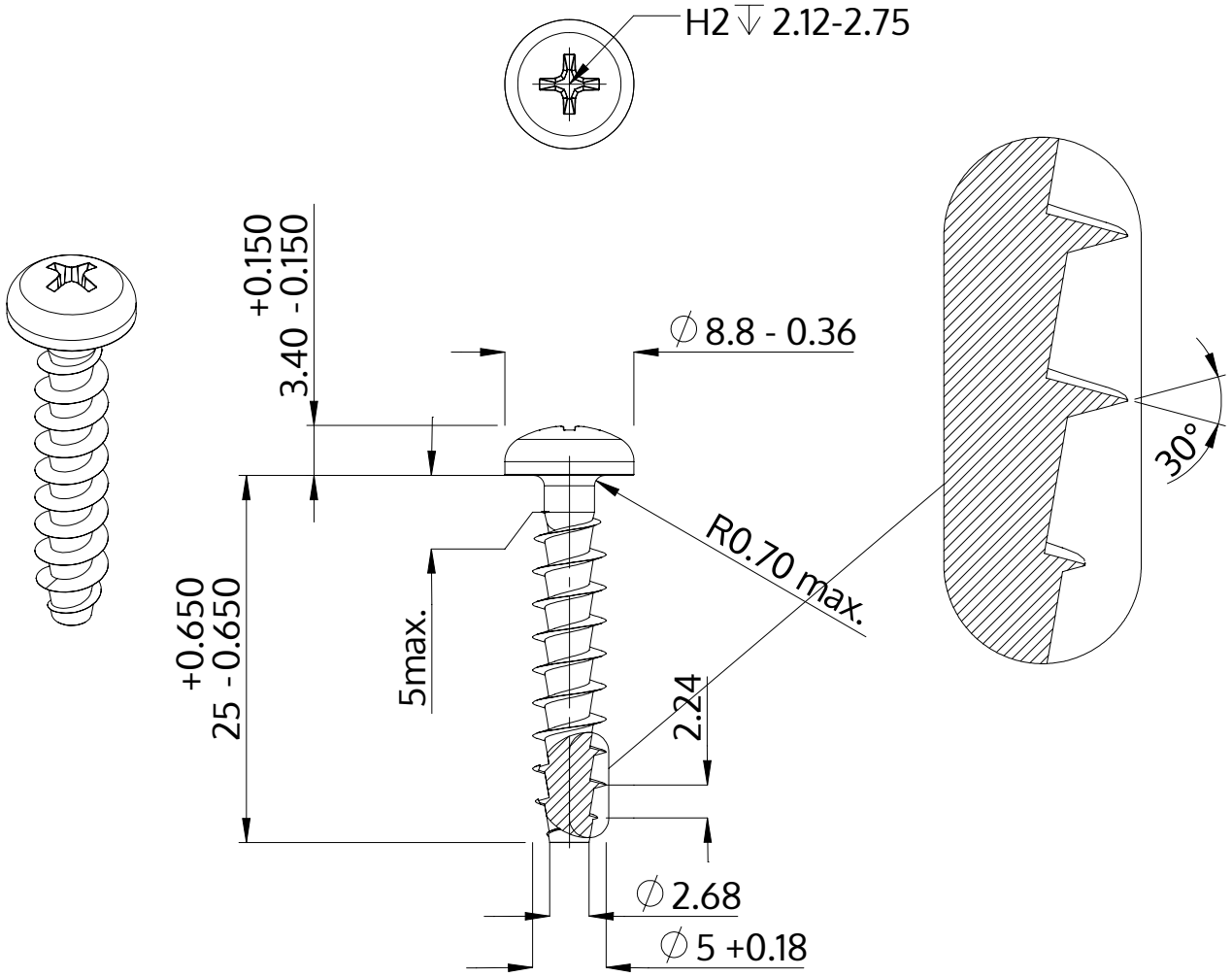

Descrizione	STP32A 5.0x25.0 - H2
Materiale	acciaio, temprato
Superficie	Placcato Zinco-Nichel, passivato nero, ricotto, sigillato
Peso	2.895 kg / 1000 pezzi

SCREWERK	**STP32A0500250B**	
Disegno metrico A4	Scala 2:1	2024-10