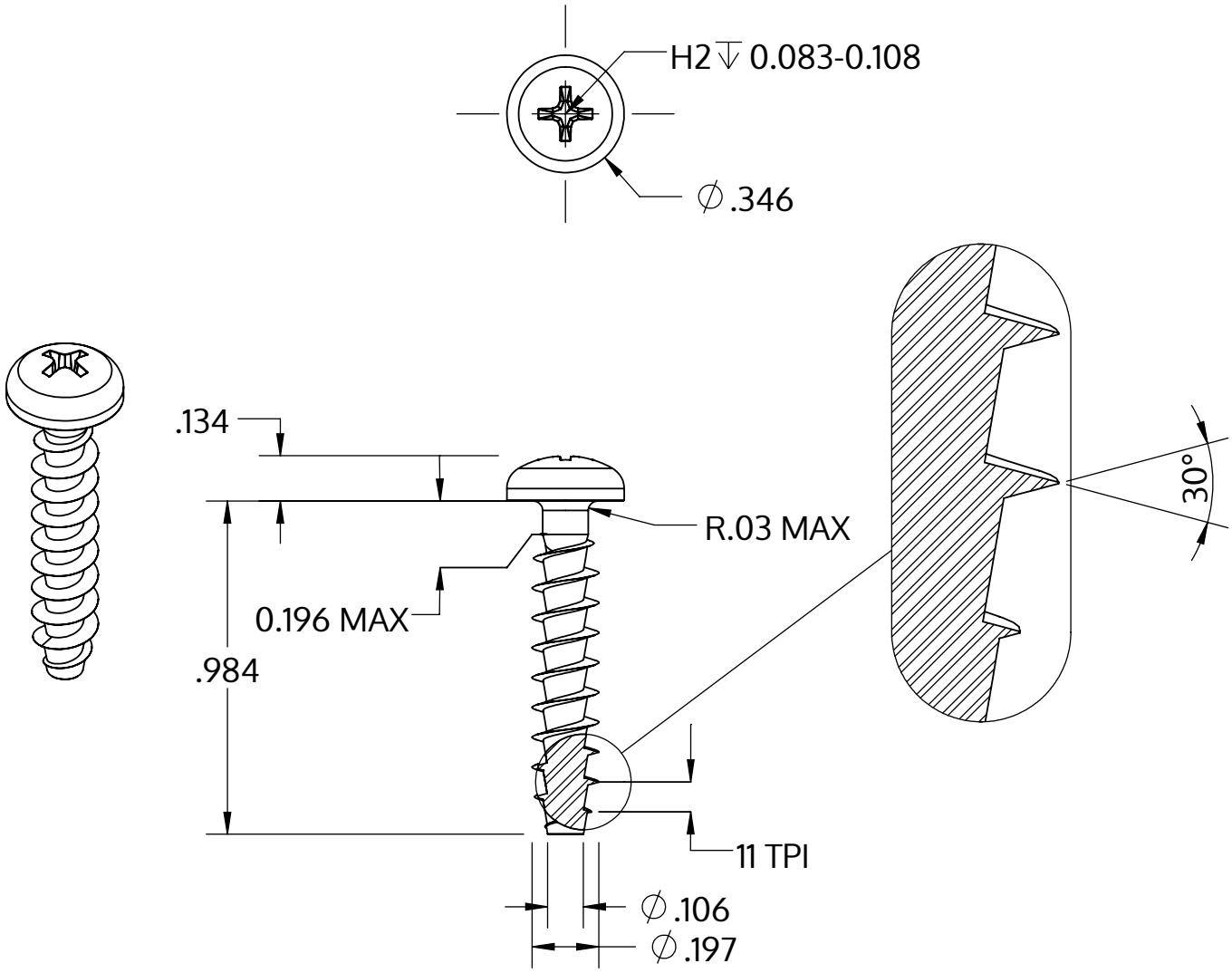

Metric size	M5 x 2.24 mm
US size (converted)	#11-11
	Tolerances [inch]
Length	+/- 0.025
Head diameter	+0 / -0.014
Head height	+/- 0.005
Thread diameter	+0.007 / -0

Descrizione	STP32A 5.0x25.0 - H2
Materiale	acciaio, temprato
Superficie	Placcato Zinco-Nichel, passivato nero, ricotto, sigillato
Peso	2.895 kg / 1000 pezzi

SCREWERK	**STP32A0500250B**	
_Zoll Zeichnung Größe A	Scala 2:1	2024-10