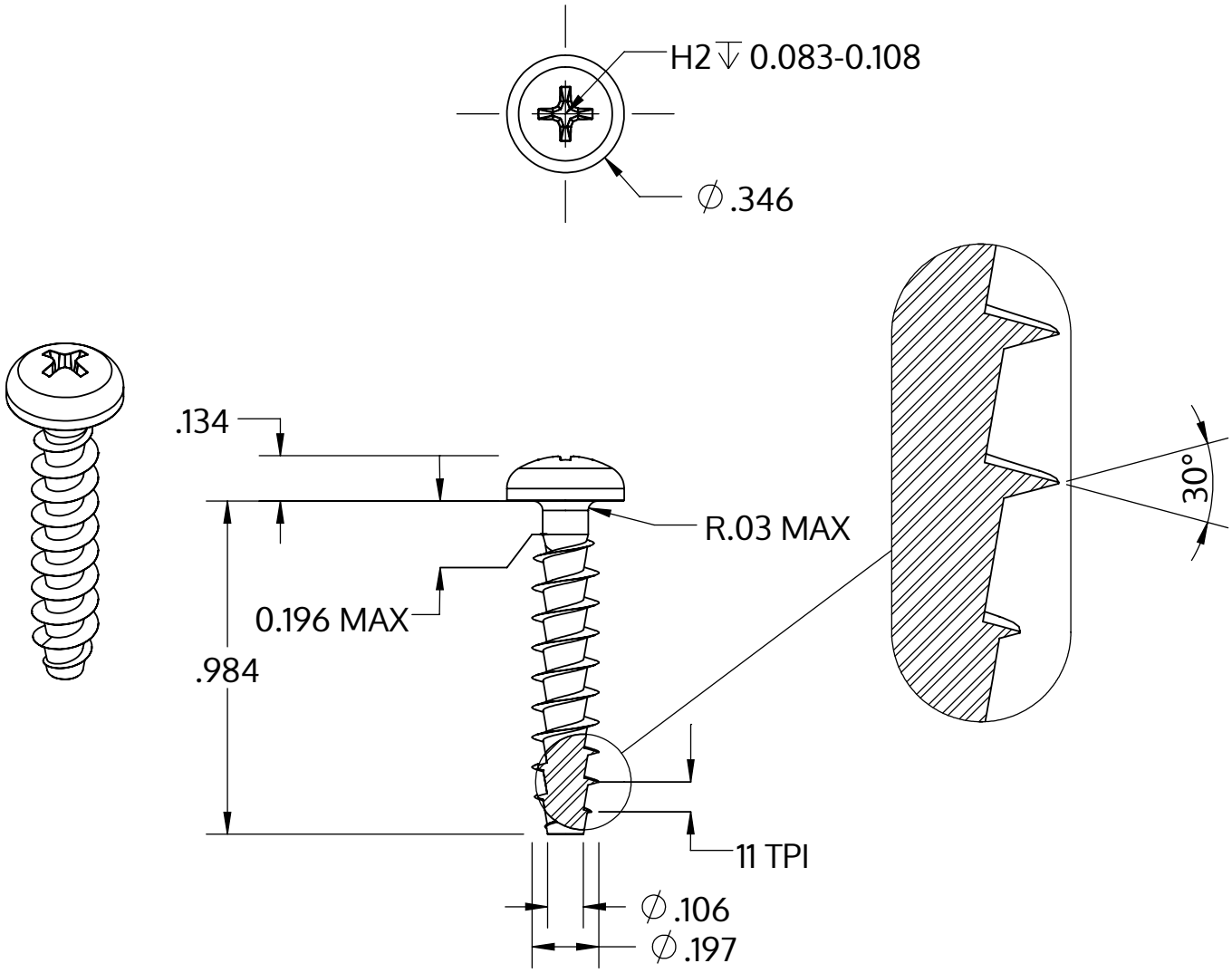

Metric size	M5 x 2.24 mm
US size (converted)	#11-11
	Tolerances [inch]
Length	+/- 0.025
Head diameter	+0 / -0.014
Head height	+/- 0.005
Thread diameter	+0.007 / -0

Popis	STP32A 5.0x25.0 - H2
Materiál	Temperovaná ocel
Povrch	ZiNi černá-pasivovaná+temperovaná+utěsněná
Hmotnost	2.895 kg / 1000 Kus

SCREWERK

STP32A0500250B

_Zoll Zeichnung Größe A	Měřítko 2:1	2024-10