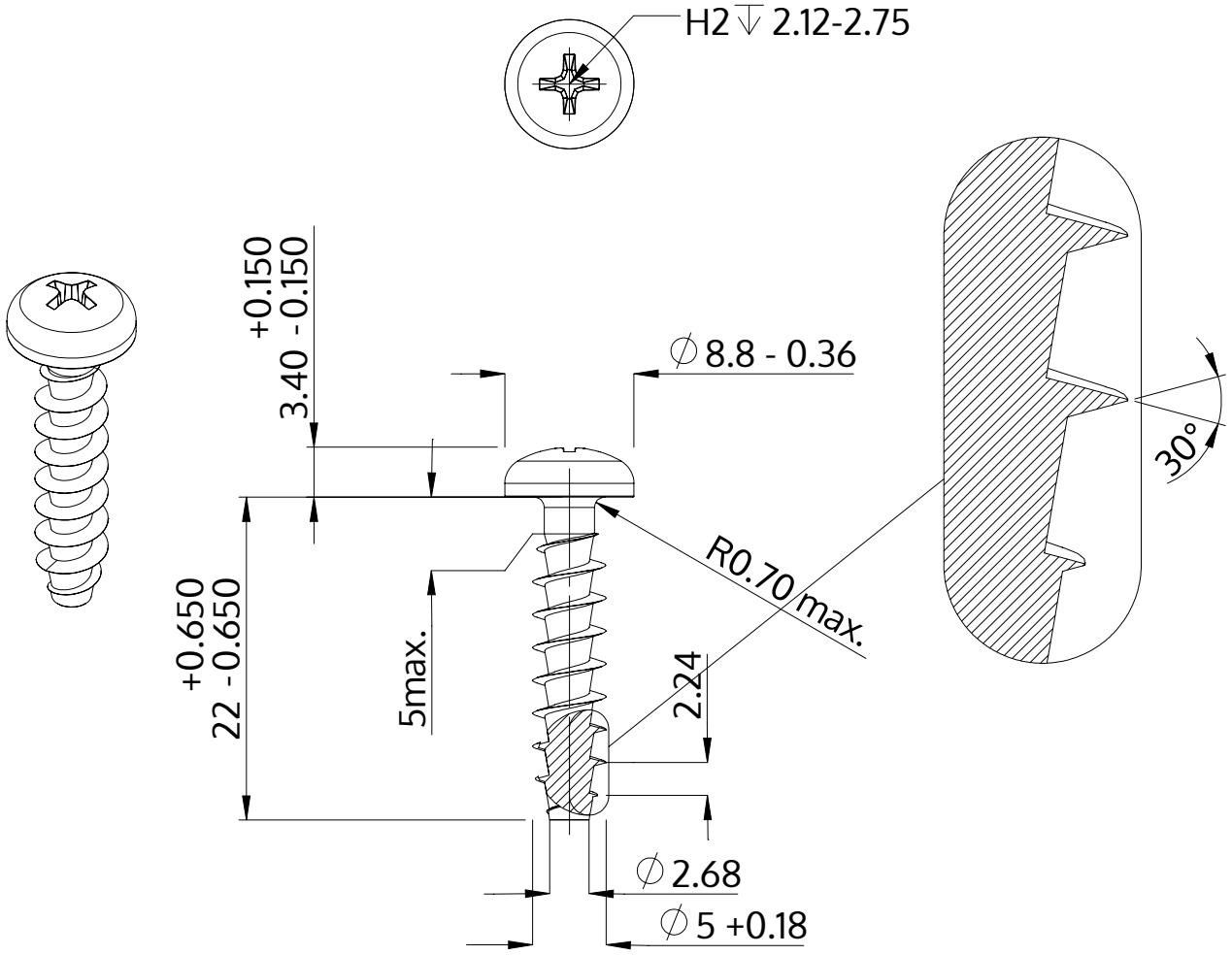

Descripción	STP32A 5.0x22.0 - H2
Material	Acero Inoxidable A2
Superficie	Laminado brillante, barnizado y pasivado
Peso	2.673 kg / 1000 Piezas

SCREWERK	**STP32A0500220E**	
Diseño métrico	Escalada None:1	2024-04