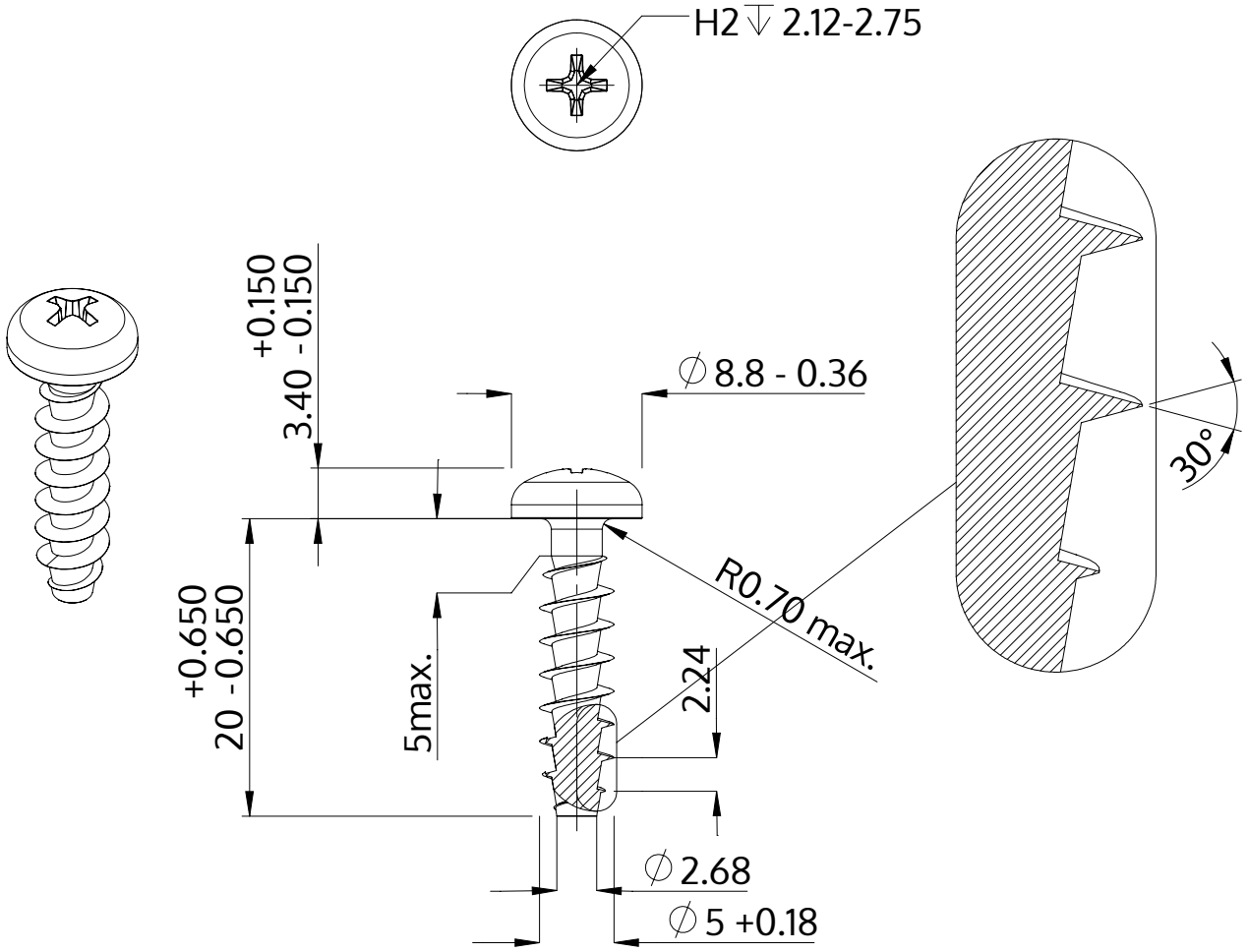

Descriere	STP32A 5.0x20.0 - H2
Material	oțel, călit
Exterior	zincat 5-7 µm, recopt, pasivat transparent/albastru
Greutate	2.525 kg / 1000 unități

SCREWERK	**STP32A0500200S**	
Desen metric A4	Scalarea 2:1	2024-10